REDAPT

distributed by RST

Produktprogramm
Product Range

www.redapt.de

REDAPT – distributed by RST

Sehr geehrte Kunden und Interessenten,

seit über 25 Jahren sind wir unter dem Markennamen RST tätig und gelten inzwischen im Weltmarkt als fest etablierter Garant für innovative Produkte. Bei aller geschäftlicher Anerkennung und wirtschaftlichem Wachstum werden die Charaktereigenschaften eines Familienunternehmens gegenüber den mehr als 1.800 Kunden weiter gepflegt. Im Innen- wie auch im Außenverhältnis sind dies in erheblichem Maße echte Erfolgsfaktoren, die dazu beitragen, dass die Anforderungen und Bedürfnisse des Marktes an unsere Produkte eine kontinuierliche Bestätigung erfahren.

Direkt liefern wir in über 30 Länder auf allen Kontinenten. Dabei unterliegen wichtige Kernkompetenzen wie die Beratungs- oder Lieferintelligenz einem fortlaufenden Ausbauprozess. So unterstützen Systempartnerschaften und zahlreiche internationale Stützpunktpartner uns und unsere Kunden bei einer schnellen Auftragsabwicklung.

Die Marke REDAPT hat sich in den letzten 35 Jahren als eine der führenden für explosionsgeschützte Zubehörteile rund um die Kabelinstallation etabliert. Die große Stärke liegt vor allem in der Produktvielfalt - unter anderem in den Bereichen Adapter, Verschlussschrauben sowie Entlüftungs- und Entwässerungsstutzen.

Wir schaffen optimale Verbindungen – sprechen Sie uns an.

Ihr RST-Team

REDAPT – distributed by RST

Dear customers and other interested parties,

We have been active under the RST brand name for more than 25 years and are now regarded in the global market as a firmly established guarantee for innovative products. Amidst all the business recognition and economic growth, the characteristic features of a family company continue to be upheld towards the more than 1,800 customers. Both within and outside the company these are genuine and significant success factors that help ensure that the requirements and needs placed on our products by the market are continuously confirmed.

We deliver directly to over 30 countries on all continents. Our core expertise, such as consulting or delivery intelligence, is constantly expanded. System partnerships and numerous international support partners help us and our customers process orders swiftly.

REDAPT has established itself over the last 35 years as one of the leading brands for explosion-proof accessories for cable installation. Its great strength lies primarily in its product variety – in, among others, the fields of adapters, plugs, breathers and drainers.

We create ideal connections – get in contact with us.

The RST team

Inhaltsverzeichnis / *Table of Contents*

5

Adapter

Für das Adaptieren von Gewindearten und -größen.

Adaptors

For adapting thread types and sizes.

27

Verschlussschrauben

Für den sicheren Verschluss von nicht genutzten Bohrungen an Maschinen und Gehäusen.

Plugs

For secure sealing of unused bores on machines and enclosures.

37

Entlüftungs- und Entwässerungsstutzen

Kombination aus Entwässerungs- und Entlüftungselement, speziell geeignet für den Einsatz in explosionsgefährdeten Bereichen.

Breather / Drainer

Combination of drainage and breathing elements, especially for use in potentially explosive atmospheres.

43

Zubehör

Accessories

53

Technischer Anhang

Technical Appendix

Notizen / *Notes*

NOTIZEN / *NOTES*

Adapter / *Adaptor*

6

Reduzierungen und Erweiterungen
ADU/RDU - metrisch/metrisch
Reducer and Enlarger
ADU/RDU - metric/metric

8

Reduzierungen und Erweiterungen
ADE4/RDE4 - metrisch/metrisch
Reducer and Enlarger
ADE4/RDE4 - metric/metric

10

Drehlager-Adapter
TAU - metrisch/metrisch
Swivel Adaptor
TAU - metric/metric

12

Drehlager Adapter 90°
TPU - metrisch/metrisch
Swivel Adaptor 90°
TPU - metric/metric

14

90°-Adapter
ARD - metrisch/metrisch
90° Adaptor
ARD - metric/metric

16

AG-AG-Adapter
AMD - metrisch/metrisch
Male to Male Adaptor
AMD - metric/metric

18

IG-IG-Adapter
AFU - metrisch/metrisch
Female to Female Adaptor
AFU - metric/metric

20

Isolierter Adapter
AID - metrisch/metrisch
Insulated Adaptor
AID - metric/metric

22

Erdungsadapter
AEE - metrisch/metrisch
Earth Lead Adaptors
AEE - metric/metric

24

Verbindungselement
UND/UFD - metrisch/metrisch
Union
UND/UFD - metric/metric

Reduzierungen und Erweiterungen / *Reducer and Enlarger*
ADU/RDU - metrisch/metrisch / *ADU/RDU - metric/metric*

Für das Adaptieren von Gewindearten und –größen.
For adapting thread types and sizes.

Artikel / Article			Außengewinde / Entry Thread	Innengewinde / Female Thread	Schlüsselweite / Wrench Size	Gewindelänge / Thread Length	Gesamtlänge / Total Length
Messing *Brass*	Messing vern. *Brass, NP*	Edelstahl* *Stainless Steel*				AG *m*	
ADU100303	ADU110303	ADU300303	M16x1,5	M16x1,5	23,40	16,00	38,50
ADU100304	ADU110304	ADU300304	M16x1,5	M20x1,5	23,40	16,00	38,50
RDU100403	RDU110403	RDU300403	M20x1,5	M16x1,5	27,00	16,00	26,00
ADU100404	ADU110404	ADU300404	M20x1,5	M20x1,5	27,00	16,00	38,50
ADU100405	ADU110405	ADU300405	M20x1,5	M25x1,5	30,50	16,00	38,50
RDU100503	RDU110503	RDU300503	M25x1,5	M16x1,5	31,80	16,00	26,00
RDU100504	RDU110504	RDU300504	M25x1,5	M20x1,5	31,80	16,00	26,00
ADU100505	ADU110505	ADU300505	M25x1,5	M25x1,5	31,30	16,00	38,50
ADU100506	ADU110506	ADU300506	M25x1,5	M32x1,5	37,60	16,00	38,50
RDU100603	RDU110603	RDU300603	M32x1,5	M16x1,5	37,60	16,00	26,00
RDU100604	RDU110604	RDU300604	M32x1,5	M20x1,5	37,60	16,00	26,00
RDU100605	RDU110605	RDU300605	M32x1,5	M25x1,5	37,60	16,00	26,00
ADU100606	ADU110606	ADU300606	M32x1,5	M32x1,5	37,60	16,00	38,50
ADU100607	ADU110607	ADU300607	M32x1,5	M40x1,5	47,20	16,00	38,50
RDU100703	RDU110703	RDU300703	M40x1,5	M16x1,5	47,20	16,00	26,00
RDU100704	RDU110704	RDU300704	M40x1,5	M20x1,5	47,20	16,00	26,00
RDU100705	RDU110705	RDU300705	M40x1,5	M25x1,5	47,20	16,00	26,00
RDU100706	RDU110706	RDU300706	M40x1,5	M32x1,5	47,20	16,00	26,00
ADU100707	ADU110707	ADU300707	M40x1,5	M40x1,5	47,20	16,00	38,50
ADU100708	ADU110708	ADU300708	M40x1,5	M50x1,5	55,90	16,00	39,50
RDU100803	RDU110803	RDU300803	M50x1,5	M16x1,5	57,20	16,00	26,00
RDU100804	RDU110804	RDU300804	M50x1,5	M20x1,5	57,20	16,00	26,00
RDU100805	RDU110805	RDU300805	M50x1,5	M25x1,5	57,20	16,00	26,00
RDU100806	RDU110806	RDU300806	M50x1,5	M32x1,5	57,20	16,00	26,00
RDU100807	RDU110807	RDU300807	M50x1,5	M40x1,5	57,20	16,00	26,00
ADU100808	ADU110808	ADU300808	M50x1,5	M50x1,5	57,20	16,00	39,50
ADU100809	ADU110809	ADU300809	M50x1,5	M63x1,5	70,10	16,00	39,50
RDU100903	RDU110903	RDU300903	M63x1,5	M16x1,5	70,10	16,00	26,00
RDU100904	RDU110904	RDU300904	M63x1,5	M20x1,5	70,10	16,00	26,00
RDU100905	RDU110905	RDU300905	M63x1,5	M25x1,5	70,10	16,00	26,00
RDU100906	RDU110906	RDU300906	M63x1,5	M32x1,5	70,10	16,00	26,00
RDU100907	RDU110907	RDU300907	M63x1,5	M40x1,5	70,10	16,00	26,00
RDU100908	RDU110908	RDU300908	M63x1,5	M50x1,5	70,10	16,00	27,00
ADU100909	ADU110909	ADU300909	M63x1,5	M63x1,5	70,10	16,00	39,50
ADU100910	ADU110910	ADU300910	M63x1,5	M75x1,5	90,20	16,00	39,50
RDU101003	RDU111003	RDU301003	M75x1,5	M16x1,5	90,20	16,00	26,00
RDU101004	RDU111004	RDU301004	M75x1,5	M20x1,5	90,20	16,00	26,00
RDU101005	RDU111005	RDU301005	M75x1,5	M25x1,5	90,20	16,00	26,00
RDU101006	RDU111006	RDU301006	M75x1,5	M32x1,5	90,20	16,00	26,00
RDU101007	RDU111007	RDU301007	M75x1,5	M40x1,5	90,20	16,00	26,00
RDU101008	RDU111008	RDU301008	M75x1,5	M50x1,5	90,20	16,00	27,00
RDU101009	RDU111009	RDU301009	M75x1,5	M63x1,5	90,20	16,00	27,00
ADU101010	ADU111010	ADU301010	M75x1,5	M75x1,5	90,20	16,00	39,50
ADU101011	ADU111011	ADU301011	M75x1,5	M80x2,0	90,20	16,00	48,00
ADU101012	ADU111012	ADU301012	M75x1,5	M85x2,0	106,40	16,00	45,00
ADU101013	ADU111013	ADU301013	M75x1,5	M90x2,0	106,40	16,00	45,00
RDU101103	RDU111103	RDU301103	M80x2,0	M16x1,5	90,20	16,00	26,00
RDU101104	RDU111104	RDU301104	M80x2,0	M20x1,5	90,20	16,00	26,00
RDU101105	RDU111105	RDU301105	M80x2,0	M25x1,5	90,20	16,00	26,00
RDU101106	RDU111106	RDU301106	M80x2,0	M32x1,5	90,20	16,00	26,00
RDU101107	RDU111107	RDU301107	M80x2,0	M40x1,5	90,20	16,00	26,00
RDU101108	RDU111108	RDU301108	M80x2,0	M50x1,5	90,20	16,00	27,00
RDU101109	RDU111109	RDU301109	M80x2,0	M63x1,5	90,20	16,00	27,00
ADU101110	ADU111110	ADU301110	M80x2,0	M75x1,5	90,20	16,00	48,00
ADU101111	ADU111111	ADU301111	M80x2,0	M80x2,0	90,20	16,00	48,00
ADU101112	ADU111112	ADU301112	M80x2,0	M85x2,0	106,40	20,00	49,00
ADU101113	ADU111113	ADU301113	M80x2,0	M90x2,0	106,40	20,00	49,00
RDU101203	RDU111203	RDU301203	M85x2,0	M16x1,5	106,40	16,00	26,00
RDU101204	RDU111204	RDU301204	M85x2,0	M20x1,5	106,40	16,00	26,00
RDU101205	RDU111205	RDU301205	M85x2,0	M25x1,5	106,40	16,00	26,00
RDU101206	RDU111206	RDU301206	M85x2,0	M32x1,5	106,40	16,00	26,00

Artikel / Article			Außengewinde / Entry Thread	Innengewinde / Female Thread	Schlüsselweite / Wrench Size	Gewindelänge / Thread Length	Gesamtlänge / Total Length
Messing *Brass*	Messing vern. *Brass, NP*	Edelstahl* *Stainless Steel*				AG *m*	
RDU101207	RDU111207	RDU301207	M85x2,0	M40x1,5	106,40	16,00	26,00
RDU101208	RDU111208	RDU301208	M85x2,0	M50x1,5	106,40	16,00	27,00
RDU101209	RDU111209	RDU301209	M85x2,0	M63x1,5	106,40	16,00	27,00
ADU101210	ADU111210	ADU301210	M85x2,0	M75x1,5	106,40	20,00	49,00
ADU101211	ADU111211	ADU301211	M85x2,0	M80x2,0	106,40	20,00	49,00
ADU101212	ADU111212	ADU301212	M85x2,0	M85x2,0	106,40	20,00	49,00
ADU101213	ADU111213	ADU301213	M85x2,0	M90x2,0	106,40	20,00	49,00
RDU101303	RDU111303	RDU301303	M90x2,0	M16x1,5	106,40	16,00	26,00
RDU101304	RDU111304	RDU301304	M90x2,0	M20x1,5	106,40	16,00	26,00
RDU101305	RDU111305	RDU301305	M90x2,0	M25x1,5	106,40	16,00	26,00
RDU101306	RDU111306	RDU301306	M90x2,0	M32x1,5	106,40	16,00	26,00
RDU101307	RDU111307	RDU301307	M90x2,0	M40x1,5	106,40	16,00	26,00
RDU101308	RDU111308	RDU301308	M90x2,0	M50x1,5	106,40	16,00	27,00
RDU101309	RDU111309	RDU301309	M90x2,0	M63x1,5	106,40	16,00	27,00
RDU101310	RDU111310	RDU301310	M90x2,0	M75x1,5	106,40	16,00	27,00
ADU101311	ADU111311	ADU301311	M90x2,0	M80x2,0	106,40	20,00	49,00
ADU101312	ADU111312	ADU301312	M90x2,0	M85x2,0	106,40	20,00	49,00
ADU101313	ADU111313	ADU301313	M90x2,0	M90x2,0	106,40	20,00	49,00
ADU101314	ADU111314	ADU301314	M90x2,0	M100x2,0	114,30	20,00	49,00
RDU101403	RDU111403	RDU301403	M100x2,0	M16x1,5	114,30	16,00	26,00
RDU101404	RDU111404	RDU301404	M100x2,0	M20x1,5	114,30	16,00	26,00
RDU101405	RDU111405	RDU301405	M100x2,0	M25x1,5	114,30	16,00	26,00
RDU101406	RDU111406	RDU301406	M100x2,0	M32x1,5	114,30	16,00	26,00
RDU101407	RDU111407	RDU301407	M100x2,0	M40x1,5	114,30	16,00	26,00
RDU101408	RDU111408	RDU301408	M100x2,0	M50x1,5	114,30	16,00	27,00
RDU101409	RDU111409	RDU301409	M100x2,0	M63x1,5	114,30	16,00	27,00
RDU101410	RDU111410	RDU301410	M100x2,0	M75x1,5	114,30	16,00	27,00
RDU101411	RDU111411	RDU301411	M100x2,0	M80x2,0	114,30	16,00	27,00
RDU101412	RDU111412	RDU301412	M100x2,0	M85x2,0	114,30	16,00	28,00
ADU101413	ADU111413	ADU301413	M100x2,0	M90x2,0	114,30	20,00	49,00
ADU101414	ADU111414	ADU301414	M100x2,0	M100x2,0	114,30	20,00	49,00
ADU101415	ADU111415	ADU301415	M100x2,0	M110x2,0	120,70	20,00	48,00
ADU1014BZ	ADU1114BZ	ADU3014BZ	M100x2,0	M120x2,0	139,70	20,00	49,00
RDU101503	RDU111503	RDU301503	M110x2,0	M16x1,5	120,70	16,00	26,00
RDU101504	RDU111504	RDU301504	M110x2,0	M20x1,5	120,70	16,00	26,00
RDU101505	RDU111505	RDU301505	M110x2,0	M25x1,5	120,70	16,00	26,00
RDU101506	RDU111506	RDU301506	M110x2,0	M32x1,5	120,70	16,00	26,00
RDU101507	RDU111507	RDU301507	M110x2,0	M40x1,5	120,70	16,00	26,00
RDU101508	RDU111508	RDU301508	M110x2,0	M50x1,5	120,70	16,00	27,00
RDU101509	RDU111509	RDU301509	M110x2,0	M63x1,5	120,70	16,00	27,00
RDU101510	RDU111510	RDU301510	M110x2,0	M75x1,5	120,70	16,00	27,00
RDU101511	RDU111511	RDU301511	M110x2,0	M80x2,0	120,70	16,00	27,00
RDU101512	RDU111512	RDU301512	M110x2,0	M85x2,0	120,70	16,00	28,00
RDU101513	RDU111513	RDU301513	M110x2,0	M90x2,0	120,70	16,00	28,00
ADU101514	ADU111514	ADU301514	M110x2,0	M100x2,0	120,70	20,00	48,00
ADU101515	ADU111515	ADU301515	M110x2,0	M110x2,0	120,70	20,00	48,00
ADU1015BZ	ADU1115BZ	ADU3015BZ	M110x2,0	M120x2,0	139,70	20,00	49,00
RDU10BZ03	RDU11BZ03	RDU30BZ03	M120x2,0	M16x1,5	127,00	16,00	26,00
RDU10BZ04	RDU11BZ04	RDU30BZ04	M120x2,0	M20x1,5	127,00	16,00	26,00
RDU10BZ05	RDU11BZ05	RDU30BZ05	M120x2,0	M25x1,5	127,00	16,00	26,00
RDU10BZ06	RDU11BZ06	RDU30BZ06	M120x2,0	M32x1,5	127,00	16,00	26,00
RDU10BZ07	RDU11BZ07	RDU30BZ07	M120x2,0	M40x1,5	127,00	16,00	26,00
RDU10BZ08	RDU11BZ08	RDU30BZ08	M120x2,0	M50x1,5	127,00	16,00	27,00
RDU10BZ09	RDU11BZ09	RDU30BZ09	M120x2,0	M63x1,5	127,00	16,00	27,00
RDU10BZ10	RDU11BZ10	RDU30BZ10	M120x2,0	M75x1,5	127,00	16,00	27,00
RDU10BZ11	RDU11BZ11	RDU30BZ11	M120x2,0	M80x2,0	127,00	16,00	27,00
RDU10BZ12	RDU11BZ12	RDU30BZ12	M120x2,0	M85x2,0	127,00	16,00	28,00
RDU10BZ13	RDU11BZ13	RDU30BZ13	M120x2,0	M90x2,0	127,00	16,00	28,00
RDU10BZ14	RDU11BZ14	RDU30BZ14	M120x2,0	M100x2,0	127,00	16,00	28,00
ADU10BZ15	ADU11BZ15	ADU30BZ15	M120x2,0	M110x2,0	139,70	20,00	49,00
ADU10BZBZ	ADU11BZBZ	ADU30BZBZ	M120x2,0	M120x2,0	139,70	20,00	49,00

Daten in mm / *Data in mm*

* Die Bauhöhe und die Gewindelänge (IG) sind bei Reduzierungen aus Edelstahl 5mm kürzer. / ** The total length and the thread length (m) are 5mm shorter for reducer made of stainless steel.*

Ex-Kennzeichnung

I M2
Ex d I Mb, Ex e I Mb
II 2 GD
Ex d IIC Gb, Ex e IIC Gb
Ex tb IIIC Db

Normen

EN 60079-0, EN 60079-1, EN 60079-7,
EN 60079-31

Zulassungen/Zertifikatsnummern

ATEX / Sira 00ATEX1094X
IECEx / IECEx SIR 12.0016X
CSA / 1248014 (LR 106084)
EAC / RU C-GB.ГБ06.B.00106

Temperaturen (abhängig vom O-Ring-Material)

ohne O-Ring	= -50°C bis +180°C
Nitril (Standard)	**= -20°C bis +80°C**
EPDM	= -30°C bis +125°C
Neopren	= -20°C bis +100°C
Viton	= -5°C bis +180°C
Silikon	= -30°C bis +180°C
Fluorsilikon	= -50°C bis +150°C

IP

IP66/IP68 (Montageanleitung beachten)

Weitere Materialien

Aluminium
Stahl

Weitere Beschichtungen

Zink
Weitere auf Anfrage

Weitere Gewindetypen

PG (DIN40430)
NPT (ANSI/ASME B1.20.1)
NPS (ANSI/ASME B1.20.1)
ISO Pipe Thread (BS21) BSPP/BSPT
Imperial conduit ET BS31
BSP (BS21)

Jeder Gewindetyp gemäß Tabelle 3 BS EN 50018.

Ex Marking

I M2
Ex d I Mb, Ex e I Mb
II 2 GD
Ex d IIC Gb, Ex e IIC Gb
Ex tb IIIC Db

Standards

EN 60079-0, EN 60079-1, EN 60079-7,
EN 60079-31

Approvals/Certificate Number

ATEX / Sira 00ATEX1094X
IECEx / IECEx SIR 12.0016X
CSA / 1248014 (LR 106084)
EAC / RU C-GB.ГБ06.B.00106

Temperature (Depending on Material of O-ring)

without o-ring	*= -50°C bis +180°C*
Nitrile (standard)	***= -20°C bis +80°C***
EPDM	*= -30°C bis +125°C*
Neoprene	*= -20°C bis +100°C*
Viton	*= -5°C bis +180°C*
Silicone	*= -30°C bis +180°C*
Fluorosilicone	*= -50°C bis +150°C*

IP

IP66/IP68 (Consider Mounting Instruction)

Further Materials

Aluminium
Mild steel

Further Plated Options

Zinc
Others on request

Further Threadforms

PG (DIN40430)
NPT (ANSI/ASME B1.20.1)
NPS (ANSI/ASME B1.20.1)
ISO Pipe Thread (BS21) BSPP/BSPT
Imperial conduit ET BS31
BSP (BS21)

Each threadform ref. to table 3 BS EN 50018.

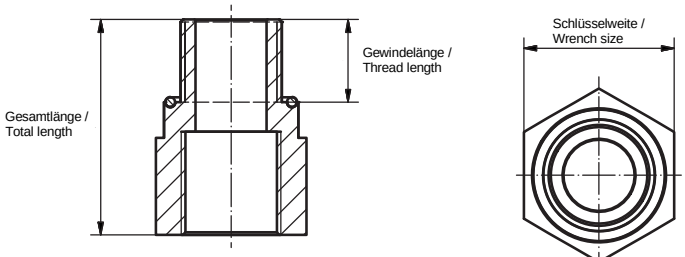

Bitte beachten Sie, dass es sich bei der o.a. Darstellung nur um ein Maßbild handelt. /
Please note that the above representation is just a dimension illustration.

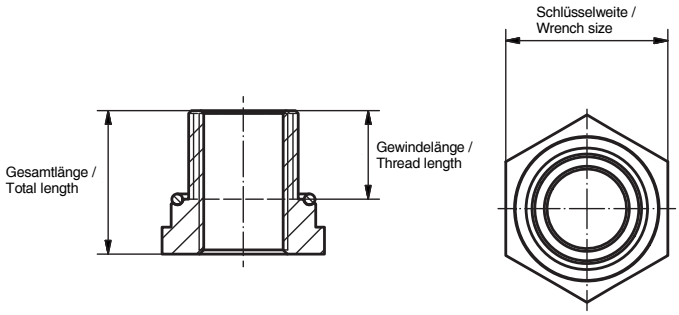

Bitte beachten Sie, dass es sich bei der o.a. Darstellung nur um ein Maßbild handelt. /
Please note that the above representation is just a dimension illustration.

Reduzierungen und Erweiterungen / *Reducer and Enlarger*
ADE4/RDE4 - metrisch/metrisch / *ADE4/RDE4 - metric/metric*

Für das Adaptieren von Gewindearten und –größen.
For adapting thread types and sizes.

Artikel / Article	Außengewinde / Entry Thread	Innengewinde / Female Thread	Schlüsselweite / Wrench Size	Gewindelänge / Thread Length	Gesamtlänge / Total Length
Polyamid 6 *Polyamide 6*				AG *m*	
ADE400303	M16x1,5	M16x1,5	30,00	15,00	38,00
ADE400304	M16x1,5	M20x1,5	30,00	15,00	38,00
RDE400403	M20x1,5	M16x1,5	35,00	15,00	26,00
ADE400404	M20x1,5	M20x1,5	30,00	15,00	38,00
ADE400405	M20x1,5	M25x1,5	35,00	15,00	38,00
RDE400503	M25x1,5	M16x1,5	35,00	15,00	26,00
RDE400504	M25x1,5	M20x1,5	35,00	15,00	26,00
ADE400505	M25x1,5	M25x1,5	35,00	15,00	38,00
ADE400506	M25x1,5	M32x1,5	43,00	15,00	38,00
RDE400603	M32x1,5	M16x1,5	43,00	15,00	26,00
RDE400604	M32x1,5	M20x1,5	43,00	15,00	26,00
RDE400605	M32x1,5	M25x1,5	43,00	15,00	26,00
ADE400606	M32x1,5	M32x1,5	43,00	15,00	38,00
ADE400607	M32x1,5	M40x1,5	50,00	15,00	38,00
RDE400703	M40x1,5	M16x1,5	50,00	15,00	26,00
RDE400704	M40x1,5	M20x1,5	50,00	15,00	26,00
RDE400705	M40x1,5	M25x1,5	50,00	15,00	26,00
RDE400706	M40x1,5	M32x1,5	50,00	15,00	26,00
ADE400707	M40x1,5	M40x1,5	50,00	15,00	38,00
ADE400708	M40x1,5	M50x1,5	63,00	15,00	38,00
RDE400803	M50x1,5	M16x1,5	63,00	15,00	26,00
RDE400804	M50x1,5	M20x1,5	63,00	15,00	26,00
RDE400805	M50x1,5	M25x1,5	63,00	15,00	26,00
RDE400806	M50x1,5	M32x1,5	63,00	15,00	26,00
RDE400807	M50x1,5	M40x1,5	63,00	15,00	26,00
ADE400808	M50x1,5	M50x1,5	63,00	15,00	38,00
ADE400809	M50x1,5	M63x1,5	75,00	15,00	39,00

Daten in mm / *Data in mm*

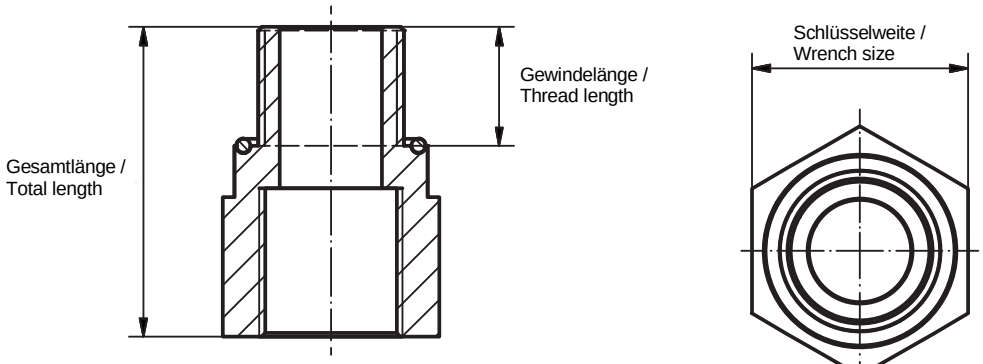

Bitte beachten Sie, dass es sich bei der o.a. Darstellung nur um ein Maßbild handelt. /
Please note that the above representation is just a dimension illustration.

Ex-Kennzeichnung
II 2 GD - Ex e IIC Gb, Ex tb IIIC Db

Normen
EN 60079-0, EN 60079-7, EN 60079-31

Zulassungen/Zertifikatsnummern
ATEX / Sira 00ATEX3091X
IECEx / IECEx SIR 12.0038X
CSA / 1248014 (LR 106084)
EAC / RU C-GB.ГБ06.B.00106

Temperaturen (abhängig vom O-Ring-Material)
ohne O-Ring = -20°C bis +40°C
Viton = -5°C bis +40°C

IP
IP66/IP68 (Montageanleitung beachten)

Weitere Gewindetypen
PG (DIN40430)
NPT (ANSI/ASME B1.20.1)
NPS (ANSI/ASME B1.20.1)
ISO Pipe Thread (BS21) BSPP/BSPT
Imperial conduit ET BS31
BSP (BS21)

Jeder Gewindetyp gemäß Tabelle 3 BS EN 50018.

Ex Marking
II 2 GD - Ex e IIC Gb, Ex tb IIIC Db

Standards
EN 60079-0, EN 60079-7, EN 60079-31

Approvals/Certificate Number
ATEX / Sira 00ATEX3091X
IECEx / IECEx SIR 12.0038X
CSA / 1248014 (LR 106084)
EAC / RU C-GB.ГБ06.B.00106

Temperature (Depending on Material of O-ring)
without o-ring = -20°C bis +40°C
Viton = -5°C bis +40°C

IP
IP66/IP68 (Consider Mounting Instruction)

Further Threadforms
PG (DIN40430)
NPT (ANSI/ASME B1.20.1)
NPS (ANSI/ASME B1.20.1)
ISO Pipe Thread (BS21) BSPP/BSPT
Imperial conduit ET BS31
BSP (BS21)

Each threadform ref. to table 3 BS EN 50018.

Drehlager-Adapter / *Swivel Adaptor*
TAU - metrisch/metrisch / *TAU - metric/metric*

Für das Adaptieren von Gewindegrößen mit beweglichem Stutzen.
For adapting thread types and sizes with movable tube.

Artikel / Article			Außengewinde / Entry Thread	Innengewinde / Female Thread	Schlüsselweite / Wrench Size	Gewindelänge / Thread Length	Gesamtlänge / Total Length
Messing *Brass*	Messing vern. *Brass, NP*	Edelstahl *Stainless Steel*				AG *m*	
TAU100404	TAU110404	TAU300404	M20x1,5	M20x1,5	27,94	17,00	80,60
TAU100504	TAU110504	TAU300504	M25x1,5	M20x1,5	34,92	17,00	80,60
TAU100505	TAU110505	TAU300505	M25x1,5	M25x1,5	34,92	17,00	80,60
TAU100604	TAU110604	TAU300604	M32x1,5	M20x1,5	42,42	17,00	81,10
TAU100605	TAU110605	TAU300605	M32x1,5	M25x1,5	42,42	17,00	81,10
TAU100606	TAU110606	TAU300606	M32x1,5	M32x1,5	42,42	17,00	81,10
TAU100704	TAU110704	TAU300704	M40x1,5	M20x1,5	50	17,00	82,10
TAU100705	TAU110705	TAU300705	M40x1,5	M25x1,5	50	17,00	82,10
TAU100706	TAU110706	TAU300706	M40x1,5	M32x1,5	50	17,00	82,10
TAU100707	TAU110707	TAU300707	M40x1,5	M40x1,5	50	17,00	82,10
TAU100804	TAU110804	TAU300804	M50x1,5	M20x1,5	63,5	17,00	82,30
TAU100805	TAU110805	TAU300805	M50x1,5	M25x1,5	63,5	17,00	82,30
TAU100806	TAU110806	TAU300806	M50x1,5	M32x1,5	63,5	17,00	82,30
TAU100807	TAU110807	TAU300807	M50x1,5	M40x1,5	63,5	17,00	82,30
TAU100808	TAU110808	TAU300808	M50x1,5	M50x1,5	63,5	17,00	82,30
TAU100904	TAU110904	TAU300904	M63x1,5	M20x1,5	76,2	17,00	82,80
TAU100905	TAU110905	TAU300905	M63x1,5	M25x1,5	76,2	17,00	82,80
TAU100906	TAU110906	TAU300906	M63x1,5	M32x1,5	76,2	17,00	82,80
TAU100907	TAU110907	TAU300907	M63x1,5	M40x1,5	76,2	17,00	82,80
TAU100908	TAU110908	TAU300908	M63x1,5	M50x1,5	76,2	17,00	82,80
TAU100909	TAU110909	TAU300909	M63x1,5	M63x1,5	76,2	17,00	82,80
TAU101004	TAU111004	TAU301004	M75x1,5	M20x1,5	85	17,00	84,80
TAU101005	TAU111005	TAU301005	M75x1,5	M25x1,5	85	17,00	84,80
TAU101006	TAU111006	TAU301006	M75x1,5	M32x1,5	85	17,00	84,80
TAU101007	TAU111007	TAU301007	M75x1,5	M40x1,5	85	17,00	84,80
TAU101008	TAU111008	TAU301008	M75x1,5	M50x1,5	85	17,00	84,80
TAU101009	TAU111009	TAU301009	M75x1,5	M63x1,5	85	17,00	84,80
TAU101010	TAU111010	TAU301010	M75x1,5	M75x1,5	85	17,00	84,80

Daten in mm / *Data in mm*

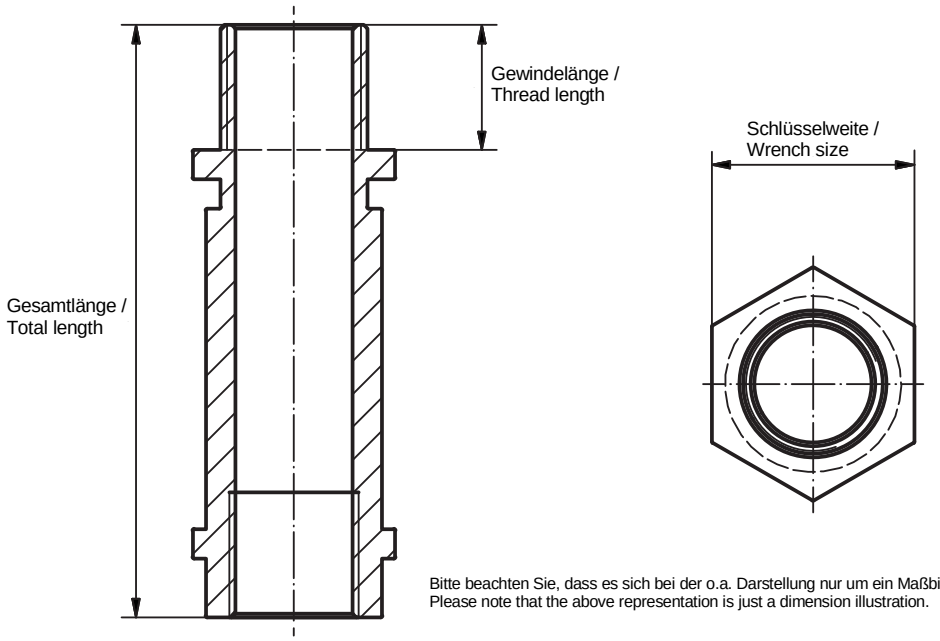

Bitte beachten Sie, dass es sich bei der o.a. Darstellung nur um ein Maßbild handelt. /
Please note that the above representation is just a dimension illustration.

Ex-Kennzeichnung

I M 2 (kein Aluminium)
Ex d I Mb, Ex e I Mb
II 2 G D
Ex d IIC Gb, Ex e IIC Gb
Ex tb IIIC Db IP 6X -20°C to +60°C

Normen

EN 60079-0, EN 60079-1, EN 60079-7,
EN 60079-31

Zulassungen/Zertifikatsnummern

ATEX / Sira 10ATEX1275U
IECEx / IECEx SIR 12.0016X (In-line)
EAC / RU C-GB.ГБ06.B.00106

Temperaturen (abhängig vom O-Ring-Material)

Ex d (II): -20°C bis + 60°C
Ex e (II): -50°C bis +200°C

IP

IP66/IP68 (Montageanleitung beachten)

Weitere Varianten

TC = Innengewinde-Innengewinde
TD = Außengewinde-Außengewinde

Weitere Materialien

Aluminium

Weitere Beschichtungen

Zink
Weitere auf Anfrage

Weitere Gewindetypen

PG (DIN40430)
NPT (ANSI/ASME B1.20.1)
NPS (ANSI/ASME B1.20.1)
ISO Pipe Thread (BS21) BSPP/BSPT
Imperial conduit ET BS31
BSP (BS21)

Jeder Gewindetyp gemäß Tabelle 3 BS EN 50018.

Ex marking

I M 2 (not aluminium)
Ex d I Mb, Ex e I Mb
II 2 G D
Ex d IIC Gb, Ex e IIC Gb
Ex tb IIIC Db IP 6X -20°C to +60°C

Standards

EN 60079-0, EN 60079-1, EN 60079-7,
EN 60079-31

Approvals/Certificate Number

ATEX / Sira 10ATEX1275U
IECEx / IECEx SIR 12.0016X (In-line)
EAC / RU C-GB.ГБ06.B.00106

Temperature (Depending on Material of O-ring)

Ex d (II): -20°C to +60°C
Ex e (II): -50°C to +200°C

IP

IP66/IP68 (Consider Mounting Instruction)

Further Versions

TC = female-female
TD = male-male

Further Materials

Aluminium

Further Plated Options

Zinc
Others on request

Further Threadforms

PG (DIN40430)
NPT (ANSI/ASME B1.20.1)
NPS (ANSI/ASME B1.20.1)
ISO Pipe Thread (BS21) BSPP/BSPT
Imperial conduit ET BS31
BSP (BS21)

Each threadform ref. to table 3 BS EN 50018.

Drehlager Adapter 90° / *Swivel Adaptor 90°*
TPU - metrisch/metrisch / *TPU - metric/metric*

Für das Adaptieren von Gewindegrößen bzw. das Versetzen des Gewindeeingangs mit beweglichem Stutzen.
For adapting thread types and sizes or displacing the entry thread with movable tube.

Artikel / Article			Außengewinde / Entry Thread	Innengewinde / Female Thread	Schlüsselweite / Wrench Size	Gewindelänge / Thread Length	Gesamtlänge / Total Length
Messing *Brass*	Messing vern. *Brass, NP*	Edelstahl *Stainless Steel*				AG *m*	
TPU100404	TPU110404	TPU300404	M20x1,5	M20x1,5	27,9	17,00	88,1
TPU100504	TPU110504	TPU300504	M25x1,5	M20x1,5	34,9	17,00	93,1
TPU100505	TPU110505	TPU300505	M25x1,5	M25x1,5	34,9	17,00	93,1
TPU100604	TPU110604	TPU300604	M32x1,5	M20x1,5	42,4	17,00	100,1
TPU100605	TPU110605	TPU300605	M32x1,5	M25x1,5	42,4	17,00	100,1
TPU100606	TPU110606	TPU300606	M32x1,5	M32x1,5	42,4	17,00	100,1
TPU100704	TPU110704	TPU300704	M40x1,5	M20x1,5	50	17,00	109,1
TPU100705	TPU110705	TPU300705	M40x1,5	M25x1,5	50	17,00	109,1
TPU100706	TPU110706	TPU300706	M40x1,5	M32x1,5	50	17,00	109,1
TPU100707	TPU110707	TPU300707	M40x1,5	M40x1,5	50	17,00	109,1
TPU100804	TPU110804	TPU300804	M50x1,5	M20x1,5	63,5	17,00	124,3
TPU100805	TPU110805	TPU300805	M50x1,5	M25x1,5	63,5	17,00	124,3
TPU100806	TPU110806	TPU300806	M50x1,5	M32x1,5	63,5	17,00	124,3
TPU100807	TPU110807	TPU300807	M50x1,5	M40x1,5	63,5	17,00	124,3
TPU100808	TPU110808	TPU300808	M50x1,5	M50x1,5	63,5	17,00	124,3
TPU100904	TPU110904	TPU300904	M63x1,5	M20x1,5	76,2	17,00	134,3
TPU100905	TPU110905	TPU300905	M63x1,5	M25x1,5	76,2	17,00	134,3
TPU100906	TPU110906	TPU300906	M63x1,5	M32x1,5	76,2	17,00	134,3
TPU100907	TPU110907	TPU300907	M63x1,5	M40x1,5	76,2	17,00	134,3
TPU100908	TPU110908	TPU300908	M63x1,5	M50x1,5	76,2	17,00	134,3
TPU100909	TPU110909	TPU300909	M63x1,5	M63x1,5	76,2	17,00	134,3
TPU101004	TPU111004	TPU301004	M75x1,5	M20x1,5	85	17,00	151,3
TPU101005	TPU111005	TPU301005	M75x1,5	M25x1,5	85	17,00	151,3
TPU101006	TPU111006	TPU301006	M75x1,5	M32x1,5	85	17,00	151,3
TPU101007	TPU111007	TPU301007	M75x1,5	M40x1,5	85	17,00	151,3
TPU101008	TPU111008	TPU301008	M75x1,5	M50x1,5	85	17,00	151,3
TPU101009	TPU111009	TPU301009	M75x1,5	M63x1,5	85	17,00	151,3
TPU101010	TPU111010	TPU301010	M75x1,5	M75x1,5	85	17,00	151,3

Daten in mm / *Data in mm*

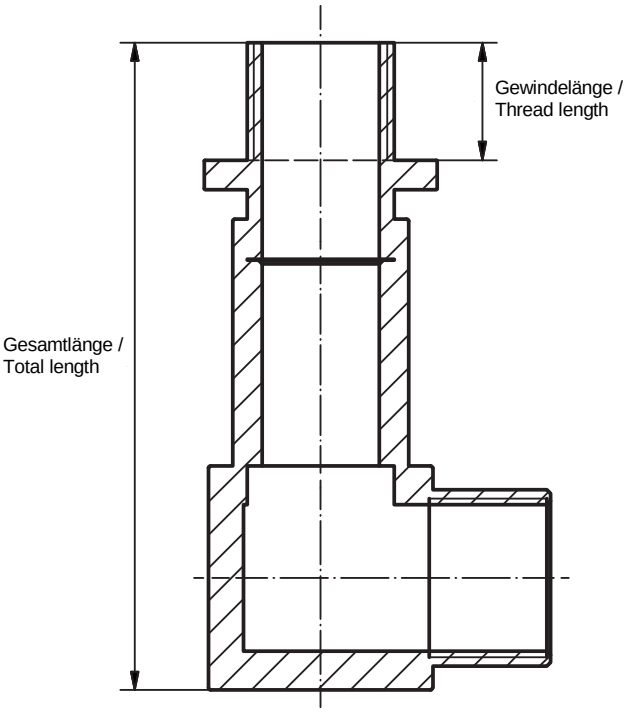

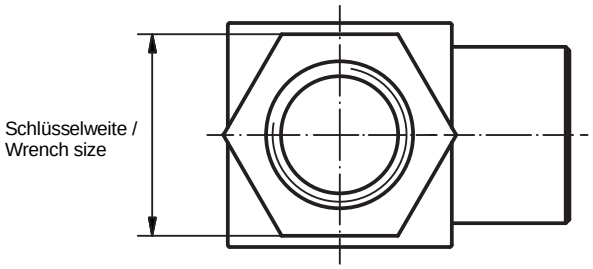

Bitte beachten Sie, dass es sich bei der o.a. Darstellung nur um ein Maßbild handelt. /
Please note that the above representation is just a dimension illustration.

Ex-Kennzeichnung

I M 2 (kein Aluminium)
Ex d I Mb, Ex e I Mb
II 2 G D
Ex d IIC Gb, Ex e IIC Gb
Ex tb IIIC Db IP 6X -20°C to +60°C

Normen

EN 60079-0, EN 60079-1, EN 60079-7,
EN 60079-31

Zulassungen/Zertifikatsnummern

ATEX / Sira 10ATEX1275U
IECEx / IECEx SIR 10.0123U
EAC / RU C-GB.ГБ06.B.00106

Temperaturen

Ex d (II): -20°C bis + 60°C
Ex e (II): -50°C bis +200°C

IP

IP66/IP68 (Montageanleitung beachten)

Weitere Varianten

TQ = Innengewinde-Innengewinde
TR = Außengewinde-Außengewinde

Weitere Materialien

Aluminium

Weitere Beschichtungen

Zink
Weitere auf Anfrage

Weitere Gewindetypen

PG (DIN40430)
NPT (ANSI/ASME B1.20.1)
NPSM (ANSI/ASME B1.20.1)
ISO Pipe Thread (BS21) BSPP/BSPT
Imperial conduit ET BS31

Jeder Gewindetyp gemäß Tabelle 3 BS EN 50018.

Ex Marking

I M 2 (not aluminium)
Ex d I Mb, Ex e I Mb
II 2 G D
Ex d IIC Gb, Ex e IIC Gb
Ex tb IIIC Db IP 6X -20°C to +60°C

Standards

EN 60079-0, EN 60079-1, EN 60079-7,
EN 60079-31

Approvals/Certificate Number

ATEX / Sira 10ATEX1275U
IECEx / IECEx SIR 12.0016X (In-line)
EAC / RU C-GB.ГБ06.B.00106

Temperature

Ex d (II): -20°C to +60°C
Ex e (II): -50°C to +200°C

IP

IP66/IP68 (consider mounting instruction)

Further Versions

TQ = female-female
TR = male-male

Further Materials

Aluminium

Further Plated Options

Zinc
Others on request

Further Threadforms

PG (DIN40430)
NPT (ANSI/ASME B1.20.1)
NPSM (ANSI/ASME B1.20.1)
ISO Pipe Thread (BS21) BSPP/BSPT
Imperial conduit ET BS31

Each threadform ref. to table 3 BS EN 50018.

90°-Adapter / *90° Adaptor*
ARD - metrisch/metrisch / *ARD - metric/metric*

Für das Versetzen des Gewindeeingangs.
For displacing the entry thread.

Artikel / Article			Außengewinde / Entry Thread	Innengewinde / Female Thread	Gewindelänge / Thread Length	Gesamtlänge / Total Length	Höhe / High	Breite / Width
Messing *Brass*	Messing vern. *Brass, NP*	Edelstahl *Stainless Steel*			AG *m*			
ARD100303	ARD110303	ARD300303	M16x1,5	M16x1,5	16,00	43,00	33,00	23,00
ARD100404	ARD110404	ARD300404	M20x1,5	M20x1,5	16,00	45,00	39,00	25,40
ARD100505	ARD110505	ARD300505	M25x1,5	M25x1,5	16,00	51,00	46,00	32,00
ARD100606	ARD110606	ARD300606	M32x1,5	M32x1,5	16,00	60,00	51,00	40,00
ARD100707	ARD110707	ARD300707	M40x1,5	M40x1,5	16,00	68,00	61,00	48,00
ARD100808	ARD110808	ARD300808	M50x1,5	M50x1,5	16,00	81,00	73,00	60,00
ARD100909	ARD110909	ARD300909	M63x1,5	M63x1,5	16,00	93,00	86,00	73,00
ARD101010	ARD111010	ARD301010	M75x1,5	M75x1,5	16,00	110,00	99,00	87,00

Daten in mm / *Data in mm*

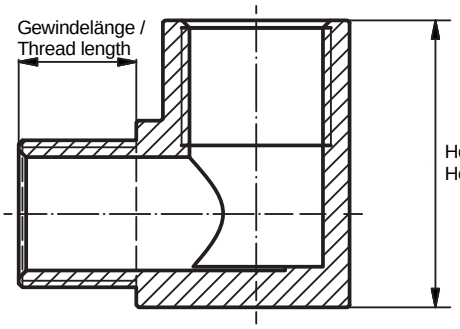

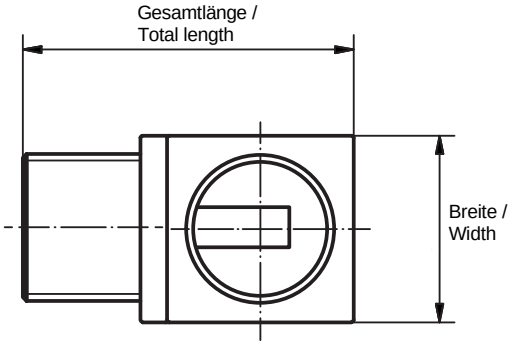

Bitte beachten Sie, dass es sich bei der o.a. Darstellung nur um ein Maßbild handelt. /
Please note that the above representation is just a dimension illustration.

Ex-Kennzeichnung

II 2 GD
Ex d IIC Gb
Ex tb IIIC Db

Normen

EN 60079-0, EN 60079-1, EN 60079-31

Zulassungen/Zertifikatsnummern

ATEX / Sira 99ATEX1195U
IECEx / IECEx SIR 12.0016X

IP

IP66/IP68 (Montageanleitung beachten)

Weitere Materialien

Aluminium

Weitere Beschichtungen

Zink
Weitere auf Anfrage

Weitere Gewindetypen

PG (DIN40430)
NPT (ANSI/ASME B1.20.1)
NPS (ANSI/ASME B1.20.1)
ISO Pipe Thread (BS21) BSPP/BSPT
Imperial conduit ET BS31
BSP (BS21)

Jeder Gewindetyp gemäß Tabelle 3 BS EN 50018.

Ex marking

II 2 GD
Ex d IIC Gb
Ex tb IIIC Db

Standards

EN 60079-0, EN 60079-1, EN 60079-31

Approvals/Certificate Number

ATEX / Sira 99ATEX1195U
IECEx / IECEx SIR 12.0016X

IP

IP66/IP68 (Consider Mounting Instruction)

Further Materials

Aluminium

Further Plated Options

Zinc
Others on request

Further Threadforms

PG (DIN40430)
NPT (ANSI/ASME B1.20.1)
NPS (ANSI/ASME B1.20.1)
ISO Pipe Thread (BS21) BSPP/BSPT
Imperial conduit ET BS31
BSP (BS21)

Each threadform ref. to table 3 BS EN 50018.

AG-AG-Adapter / *Male to Male Adaptor*
AMD - metrisch/metrisch / *AMD - metric/metric*

Für das Adaptieren von Gewindearten und –größen.
For adapting thread types and sizes.

Artikel / *Article*			Außengewinde / *Entry Thread*	Schlüsselweite / *Wrench Size*	Gewindelänge / *Thread Length*	Gesamtlänge / *Total Length*
Messing *Brass*	Messing vern. *Brass, NP*	Edelstahl *Stainless Steel*			AG *m*	
AMD100303	AMD110303	AMD300303	M16x1,5	23,37	16,00	37,00
AMD100404	AMD110404	AMD300404	M20x1,5	23,37	16,00	37,50
AMD100505	AMD110505	AMD300505	M25x1,5	30,48	16,00	37,50
AMD100606	AMD110606	AMD300606	M32x1,5	37,59	16,00	37,50
AMD100707	AMD110707	AMD300707	M40x1,5	47,24	16,00	37,50
AMD100808	AMD110808	AMD300808	M50x1,5	55,88	16,00	38,00
AMD100909	AMD110909	AMD300909	M63x1,5	70,10	16,00	38,00
AMD101010	AMD111010	AMD301010	M75x1,5	90,01	16,00	38,50

Daten in mm / *Data in mm*

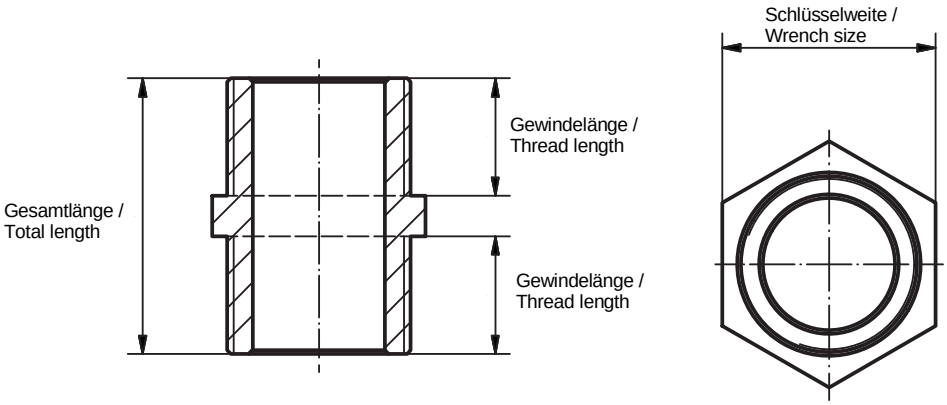

Bitte beachten Sie, dass es sich bei der o.a. Darstellung nur um ein Maßbild handelt. /
Please note that the above representation is just a dimension illustration.

Ex-Kennzeichnung
II 2 GD
Ex d IIC Gb
Ex tb IIIC Db

Normen
EN 60079-0, EN 60079-1, EN 60079-31

Zulassungen/Zertifikatsnummern
ATEX / Sira 99ATEX1114X
IECEx / IECEx SIR 12.0016X
CSA / 1248014 (LR 106084)
EAC / RU C-GB.ГБ06.B.00106

Temperaturen
ohne O-Ring = -50°C bis +180°C

IP
IP66/IP68 (Montageanleitung beachten)

Weitere Beschichtungen
Zink
Weitere auf Anfrage

Weitere Gewindetypen
PG (DIN40430)
NPT (ANSI/ASME B1.20.1)
NPS (ANSI/ASME B1.20.1)
ISO Pipe Thread (BS21) BSPP/BSPT
Imperial conduit ET BS31
BSP (BS21)

Jeder Gewindetyp gemäß Tabelle 3 BS EN 50018.

Ex Marking
II 2 GD
Ex d IIC Gb
Ex tb IIIC Db

Standards
EN 60079-0, EN 60079-1, EN 60079-31

Approvals/Certificate Number
ATEX / Sira 99ATEX1114X
IECEx / IECEx SIR 12.0016X
CSA / 1248014 (LR 106084)
EAC / RU C-GB.ГБ06.B.00106

Temperature
without O-ring = -50°C to +180°C

IP
IP66/IP68 (Consider Mounting Instruction)

Further Plated Options
Zinc
Others on request

Further Threadforms
PG (DIN40430)
NPT (ANSI/ASME B1.20.1)
NPS (ANSI/ASME B1.20.1)
ISO Pipe Thread (BS21) BSPP/BSPT
Imperial conduit ET BS31
BSP (BS21)

Each threadform ref. to table 3 BS EN 50018.

IG-IG-Adapter / *Female to Female Adaptor*
AFU - metrisch/metrisch / *AFU - metric/metric*

Für das Adaptieren von Gewindearten und –größen.
For adapting thread types and sizes.

Artikel / *Article*			Innengewinde / *Female Thread*	Schlüsselweite / *Wrench Size*	Gesamtlänge / *Total Length*
Messing *Brass*	**Messing vern.** *Brass, NP*	**Edelstahl** *Stainless Steel*			
AFU100303	**AFU110303**	**AFU300303**	M16x1,5	23,37	37,50
AFU100404	**AFU110404**	**AFU300404**	M20x1,5	23,37	37,50
AFU100505	**AFU110505**	**AFU300505**	M25x1,5	30,48	37,50
AFU100606	**AFU110606**	**AFU300606**	M32x1,5	37,59	37,50
AFU100707	**AFU110707**	**AFU300707**	M40x1,5	47,24	37,50
AFU100808	**AFU110808**	**AFU300808**	M50x1,5	55,88	37,50
AFU100909	**AFU110909**	**AFU300909**	M63x1,5	70,10	37,50
AFU101010	**AFU111010**	**AFU301010**	M75x1,5	80,01	37,50

Daten in mm / *Data in mm*

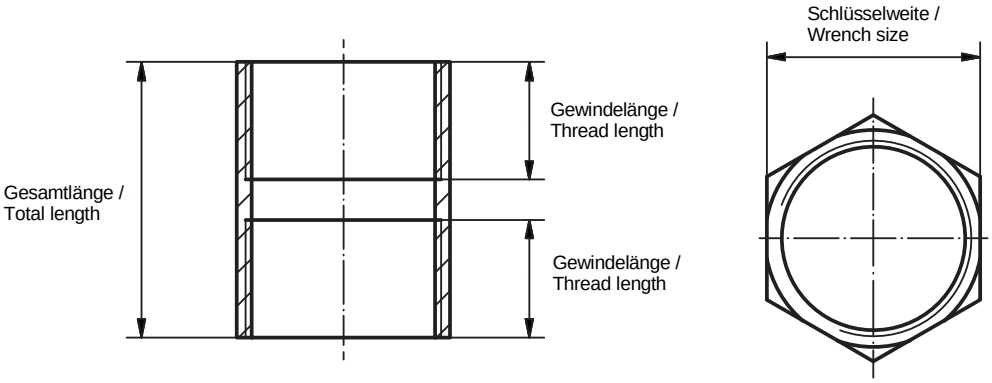

Bitte beachten Sie, dass es sich bei der o.a. Darstellung nur um ein Maßbild handelt. /
Please note that the above representation is just a dimension illustration.

Ex-Kennzeichnung
Ex d IIC Gb, Ex tb IIIC Db

Normen
IEC 60079-0, IEC 60079-1, IEC 60079-31

Zulassungen/Zertifikatsnummern
IECEx / IECEx SIR 12.0016X

Temperaturen
-50°C bis +180°C

IP
IP66/IP68 (Montageanleitung beachten)

Weitere Beschichtungen
Zink
Weitere auf Anfrage

Weitere Gewindetypen
PG (DIN40430)
NPT (ANSI/ASME B1.20.1)
NPS (ANSI/ASME B1.20.1)
ISO Pipe Thread (BS21) BSPP/BSPT
Imperial conduit ET BS31
BSP (BS21)
Jeder Gewindetyp gemäß Tabelle 3 BS EN 50018.

Ex Marking
Ex d IIC Gb, Ex tb IIIC Db

Standards
IEC 60079-0, IEC 60079-1, IEC 60079-31

Approvals/Certificate Number
IECEx / IECEx SIR 12.0016X

Temperature
-50°C to +180°C

IP
IP66/IP68 (Consider Mounting Instruction)

Further Plated Options
Zinc
Others on request

Further Threadforms
PG (DIN40430)
NPT (ANSI/ASME B1.20.1)
NPS (ANSI/ASME B1.20.1)
ISO Pipe Thread (BS21) BSPP/BSPT
Imperial conduit ET BS31
BSP (BS21)
Each threadform ref. to table 3 BS EN 50018.

Isolierter Adapter / *Insulated Adaptor*
AID - metrisch/metrisch / *AID - metric/metric*

Für das Isolieren der Kabelverschraubung vom Gehäuse.
For isolating the cable gland from the enclosure.

Artikel / Article			Außengewinde / Entry Thread	Innengewinde / Female Thread	Schlüsselweite / Wrench Size	Gewindelänge / Thread Length	Gesamtlänge / Total Length
Messing *Brass*	Messing vern. *Brass, NP*	Edelstahl *Stainless Steel*			AG *m*		
AID100404	AID110404	AID300404	M20x1,5	M20x1,5	30,48	15,00	60,00
AID100505	AID110505	AID300505	M25x1,5	M25x1,5	37,59	15,00	60,00
AID100606	AID110606	AID300606	M32x1,5	M32x1,5	47,24	15,00	60,00
AID100707	AID110707	AID300707	M40x1,5	M40x1,5	55,88	15,00	60,00
AID100808	AID110808	AID300808	M50x1,5	M50x1,5	70,10	15,00	60,00
AID100909	AID110909	AID300909	M63x1,5	M63x1,5	80,01	15,00	60,00
AID101010	AID111010	AID301010	M75x1,5	M75x1,5	95,25	15,00	60,00

Daten in mm / *Data in mm*

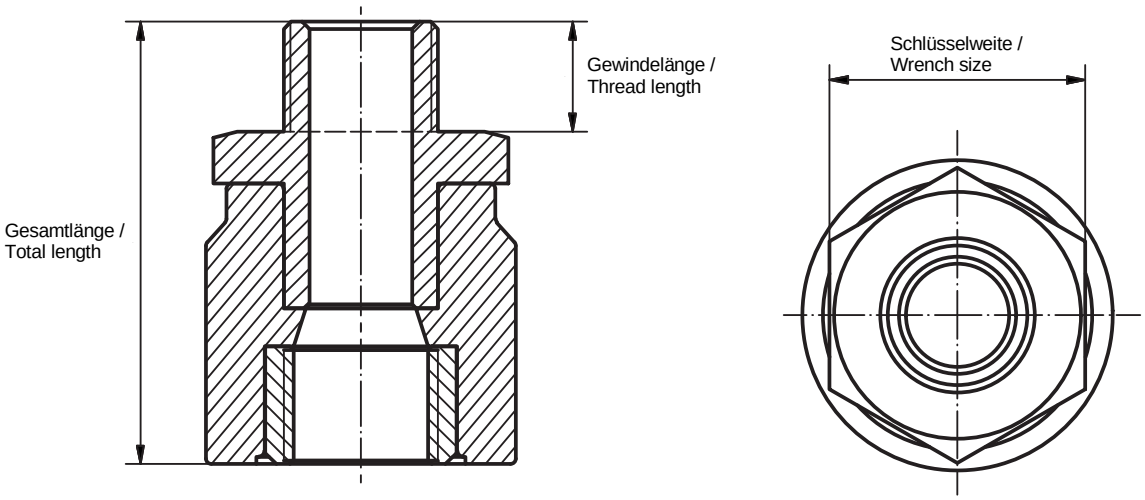

Bitte beachten Sie, dass es sich bei der o.a. Darstellung nur um ein Maßbild handelt. /
Please note that the above representation is just a dimension illustration.

Ex-Kennzeichnung
II 2 G, Ex d IIC Gb

Normen
EN 60079-0, EN 60079-1

Zulassungen/Zertifikatsnummern
ATEX / Sira 00ATEX1073U
EAC / RU C-GB.ГБ06.B.00105

Temperaturen
-20°C bis +130°C

IP
IP54 (Montageanleitung beachten)

Weitere Materialien
Aluminium
Stahl

Weitere Gewindetypen
PG (DIN40430)
NPT (ANSI/ASME B1.20.1)
ISO Pipe Thread (BS21) BSPP/BSPT
Imperial conduit ET BS31
BSP (BS21)

Ex Marking
II 2 G, Ex d IIC Gb

Standards
EN 60079-0, EN 60079-1

Approvals/Certificate Number
ATEX / Sira 00ATEX1073U
EAC / RU C-GB.ГБ06.B.00105

Temperature
-20°C to +130°C

IP
IP54 (Consider Mounting Instruction)

Further Materials
Aluminium
Mild Steel

Further Threadforms
PG (DIN40430)
NPT (ANSI/ASME B1.20.1)
ISO Pipe Thread (BS21) BSPP/BSPT
Imperial conduit ET BS31
BSP (BS21)

ISOLIERTER ADAPTER / *ISOLATED ADAPTOR*

Erdungsadapter / *Earth Lead Adaptors*
AEE - metrisch/metrisch / *AEE - metric/metric*

Für das Adaptieren von Gewindegrößen incl. Erdungsfunktion.
For adapting thread sizes incl. grounding function.

Artikel / Article			Außengewinde / Entry Thread	Innengewinde / Female Thread	Schlüsselweite / Wrench Size	Gewindelänge / Thread Length	Gesamtlänge / Total Length
Messing *Brass*	Messing vern. *Brass, NP*	Edelstahl *Stainless Steel*				AG *m*	
AEE100303	AEE110303	AEE300303	M16x1,5	M16x1,5	23,37	11,00	37,50
AEE100404	AEE110404	AEE300404	M20x1,5	M20x1,5	30,48	11,00	37,50
AEE100505	AEE110505	AEE300505	M25x1,5	M25x1,5	37,59	11,00	37,50
AEE100606	AEE110606	AEE300606	M32x1,5	M32x1,5	47,24	11,00	37,50
AEE100707	AEE110707	AEE300707	M40x1,5	M40x1,5	55,88	11,00	37,50
AEE100808	AEE110808	AEE300808	M50x1,5	M50x1,5	70,10	11,00	37,50
AEE100909	AEE110909	AEE300909	M63x1,5	M63x1,5	90,17	11,00	37,50

Daten in mm / *Data in mm*

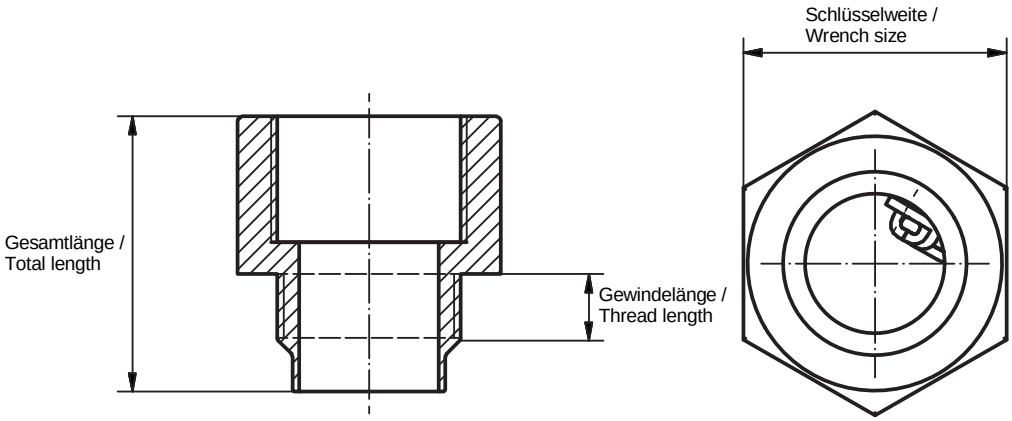

Bitte beachten Sie, dass es sich bei der o.a. Darstellung nur um ein Maßbild handelt. /
Please note that the above representation is just a dimension illustration.

Ex-Kennzeichnung
II 2 GD
Ex e IIC Gb
Ex tb IIIC Db

Normen
EN 60079-0, EN 60079-7, EN 60079-31

Zulassungen/Zertifikatsnummern
ATEX / Sira 00ATEX3093X
IECEx / IECEx SIR 12.0016X
CSA / 1248014 (LR 106084)
EAC / RU C-GB.ГБ06.B.00105

Temperaturen
-20°C bis +40°C

IP
IP64 (Montageanleitung beachten)

Weitere Materialien
Aluminium
Stahl

Weitere Beschichtungen
Zink
Weitere auf Anfrage

Weitere Gewindetypen
PG (DIN40430)
NPT (ANSI/ASME B1.20.1)
NPS (ANSI/ASME B1.20.1)
ISO Pipe Thread (BS21) BSPP/BSPT
Imperial conduit ET BS31
BSP (BS21)

Jeder Gewindetyp gemäß Tabelle 3 BS EN 50018.

Ex Marking
II 2 GD
Ex e IIC Gb
Ex tb IIIC Db

Standards
EN 60079-0, EN 60079-7, EN 60079-31

Approvals/Certificate Number
ATEX / Sira 00ATEX3093X
IECEx / IECEx SIR 12.0016X
CSA / 1248014 (LR 106084)
EAC / RU C-GB.ГБ06.B.00105

Temperature
-20°C to +40°C

IP
IP64 (Consider Mounting Instruction)

Further Materials
Aluminium
Mild steel

Further Plated Options
Zinc
Others on request

Further Threadforms
PG (DIN40430)
NPT (ANSI/ASME B1.20.1)
NPS (ANSI/ASME B1.20.1)
ISO Pipe Thread (BS21) BSPP/BSPT
Imperial conduit ET BS31
BSP (BS21)

Each threadform ref. to table 3 BS EN 50018.

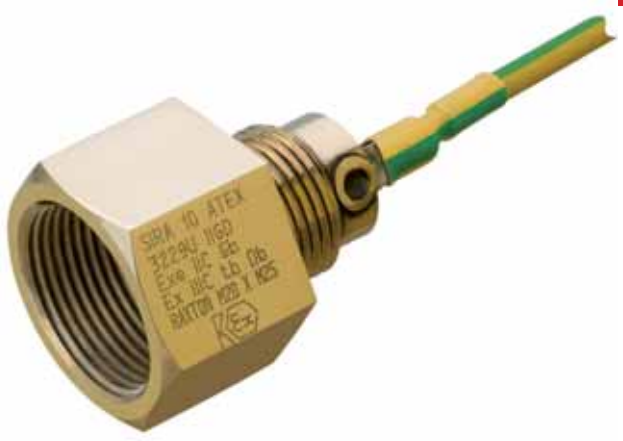

Verbindungselement / *Union*
UND/UFD - metrisch/metrisch / *UND/UFD - metric/metric*

Für das Verbinden von 2 Gehäusen oder das Anschließen eines Schlauchs.
For connecting two enclosures or connecting a conduit.

Artikel / Article			Außengewinde / Entry Thread	Innengewinde / Female Thread	Schlüsselweite / Wrench Size	Gewindelänge / Thread Length	Gesamtlänge / Total Length
Messing *Brass*	Messing vern. *Brass, NP*	Edelstahl *Stainless Steel*				AG *m*	
UND100404	UND110404	UND300404	M20x1,5	M20x1,5	37,59	25,4	80
UND100505	UND110505	UND300505	M25x1,5	M25x1,5	42,42	25,4	80
UND100606	UND110606	UND300606	M32x1,5	M32x1,5	55,88	25,4	80
UND100707	UND110707	UND300707	M40x1,5	M40x1,5	55,88	25,4	80
UND100808	UND110808	UND300808	M50x1,5	M50x1,5	80,01	25,4	80
UND100909	UND110909	UND300909	M63x1,5	M63x1,5	90,17	25,4	80
UND101010	UND111010	UND301010	M75x1,5	M75x1,5	114,30	25,4	80
UFD100404	UFD110404	UFD300404	-	M20x1,5	37,59	-	63,1
UFD100505	UFD110505	UFD300505	-	M25x1,5	42,42	-	63,1
UFD100606	UFD110606	UFD300606	-	M32x1,5	55,88	-	63,1
UFD100707	UFD110707	UFD300707	-	M40x1,5	55,88	-	63,1
UFD100808	UFD110808	UFD300808	-	M50x1,5	80,01	-	63,1
UFD100909	UFD110909	UFD300909	-	M63x1,5	90,17	-	63,1
UFD101010	UFD111010	UFD301010	-	M75x1,5	114,30	-	63,1

Daten in mm / *Data in mm*

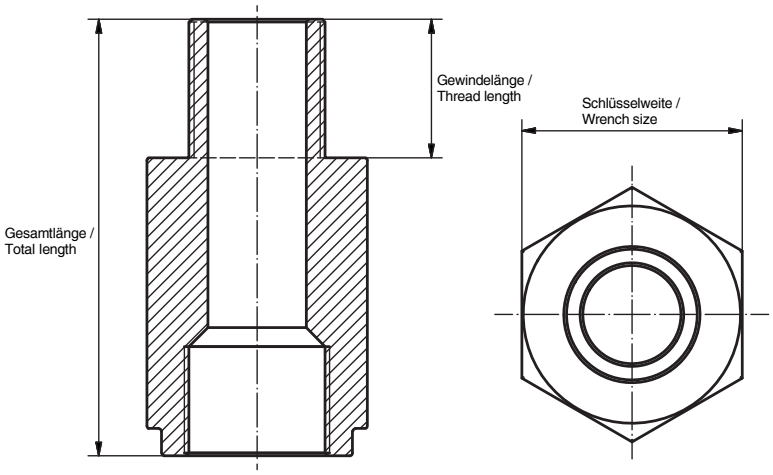

Bitte beachten Sie, dass es sich bei der o.a. Darstellung nur um ein Maßbild handelt. /
Please note that the above representation is just a dimension illustration.

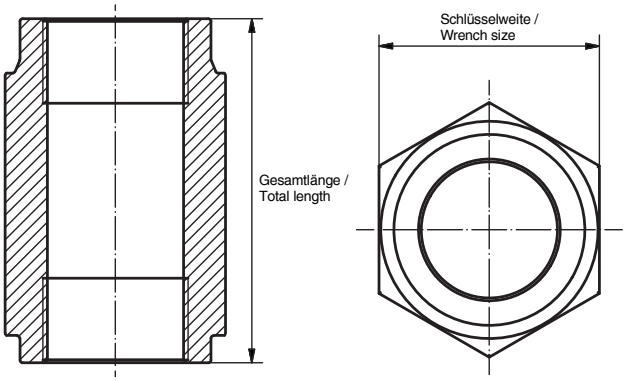

Bitte beachten Sie, dass es sich bei der o.a. Darstellung nur um ein Maßbild handelt. /
Please note that the above representation is just a dimension illustration.

Ex-Kennzeichnung
II 2 GD
Ex d IIC Gb
Ex tb IIIC Db

Normen
EN 60079-0, EN 60079-1, EN 60079-31

Zulassungen/Zertifikatsnummern
ATEX / Sira 00ATEX1096X
CSA / 1248014 (LR 106084)
EAC / RU C-GB.ГБ06.B.00106

Temperaturen
-50°C bis +180°C

IP
IP66/IP68 (Montageanleitung beachten)

Weitere Materialien
Aluminium
Stahl

Weitere Beschichtungen
Zink
Weitere auf Anfrage

Weitere Gewindetypen
PG (DIN40430)
NPT (ANSI/ASME B1.20.1)
NPS (ANSI/ASME B1.20.1)
ISO Pipe Thread (BS21) BSPP/BSPT
Imperial conduit ET BS31
BSP (BS21)
Jeder Gewindetyp gemäß Tabelle 3 BS EN 50018.

Ex Marking
II 2 GD
Ex d IIC Gb
Ex tb IIIC Db

Standards
EN 60079-0, EN 60079-1, EN 60079-31

Approvals/Certificate Number
ATEX / Sira 00ATEX1096X
CSA / 1248014 (LR 106084)
EAC / RU C-GB.ГБ06.B.00106

Temperature
-50°C to +180°C

IP
IP66/IP68 (Consider Mounting Instruction)

Further Materials
Aluminium
Mild steel

Further Plated Options
Zinc
Others on request

Further Threadforms
PG (DIN40430)
NPT (ANSI/ASME B1.20.1)
NPS (ANSI/ASME B1.20.1)
ISO Pipe Thread (BS21) BSPP/BSPT
Imperial conduit ET BS31
BSP (BS21)
Each threadform ref. to table 3 BS EN 50018.

Notizen / *Notes*

Verschlussschrauben / *Plugs*

28

Innen-6-Kant Verschlussschraube
PDU - metrisch
Dome Head Stopping Plug
PDU - metric

30

Innen-6-Kant Verschlussschraube
PDE4 - metrisch
Dome Head Stopping Plug
PDE4 - metric

32

Innen-6-Kant Verschlussschraube „Made“ Typ A und B
PAD/PBD - metrisch
Stopping Plug Type A and B
PAD/PBD - metric

34

Außen-6-Kant Verschlussschraube Ex e
PHE - metrisch
Hex Head Stopping Plug Ex e
PHE - metric

Innen-6-Kant Verschlussschraube / *Dome Head Stopping Plug*
PDU - metrisch / *PDU - metric*

Für den sicheren Verschluß von nicht genutzten Bohrungen an Maschinen und Gehäusen.
For secure sealing of unused bores on machines and enclosures.

Artikel / Article			Außengewinde / Entry Thread	Innensechskant / Allen Key	Gewindelänge / Thread Length	Durchmesser / Diameter
Messing *Brass*	Messing vern. *Brass, NP*	Edelstahl *Stainless Steel*			AG *m*	
PDU100300	PDU110300	PDU300300	M16x1,5	10,00	15,00	22,00
PDU100400	PDU110400	PDU300400	M20x1,5	10,00	15,00	27,00
PDU100500	PDU110500	PDU300500	M25x1,5	10,00	15,00	31,75
PDU100600	PDU110600	PDU300600	M32x1,5	10,00	15,00	40,00
PDU100700	PDU110700	PDU300700	M40x1,5	10,00	15,00	47,63
PDU100800	PDU110800	PDU300800	M50x1,5	10,00	15,00	57,15
PDU100900	PDU110900	PDU300900	M63x1,5	14,00	15,00	69,85
PDU101000	PDU111000	PDU301000	M75x1,5	14,00	15,00	82,55

Daten in mm / *Data in mm*

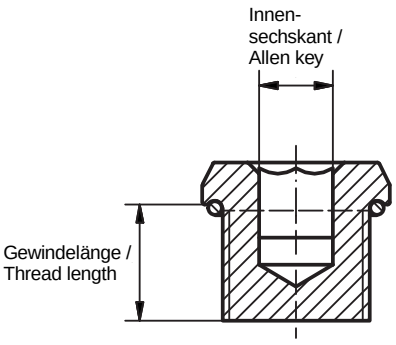

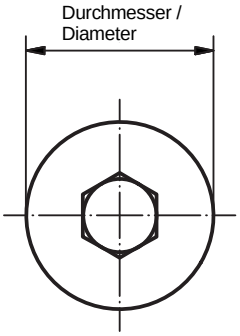

Bitte beachten Sie, dass es sich bei der o.a. Darstellung nur um ein Maßbild handelt. /
Please note that the above representation is just a dimension illustration.

Ex-Kennzeichnung

I M2
Ex d IC Mb, Ex e IC Mb
II 2 GD
Ex d IIC Gb, Ex e IIC Gb
Ex tb IIIC Db

Normen

EN 60079-0, EN 60079-1, EN 60079-7,
EN 60079-31

Zulassungen/Zertifikatsnummern

ATEX / Sira 00ATEX1094X
IECEx / IECEx SIR 12.0016X
CSA / 1248014 (LR 106084)
EAC / RU C-GB.ГБ06.B.00106

Temperaturen (abhängig vom O-Ring-Material)

ohne O-Ring	= -50°C bis +180°C
Nitril (Standard)	**= -20°C bis +80°C**
EPDM	= -30°C bis +125°C
Neopren	= -20°C bis +100°C
Viton	= -5°C bis +180°C
Silikon	= -30°C bis +180°C
Fluorsilikon	= -50°C bis +150°C

IP

IP66/IP68 (Montageanleitung beachten)

Weitere Materialien

Aluminium
Stahl

Weitere Beschichtungen

Zink
Weitere auf Anfrage

Weitere Gewindetypen

PG (DIN40430)
NPT (ANSI/ASME B1.20.1)
NPS (ANSI/ASME B1.20.1)
ISO Pipe Thread (BS21) BSPP/BSPT
Imperial conduit ET BS31
BSP (BS21)

Jeder Gewindetyp gemäß Tabelle 3 BS EN 50018.

Ex Marking

I M2
Ex d IC Mb, Ex e IC Mb
II 2 GD
Ex d IIC Gb, Ex e IIC Gb
Ex tb IIIC Db

Standards

EN 60079-0, EN 60079-1, EN 60079-7,
EN 60079-31

Approvals/Certificate Number

ATEX / Sira 00ATEX1094X
IECEx / IECEx SIR 12.0016X
CSA / 1248014 (LR 106084)
EAC / RU C-GB.ГБ06.B.00106

Temperature (Depending on Material of O-ring)

without O-ring	*= -50°C bis +180°C*
Nitrile (Standard)	***= -20°C bis +80°C***
EPDM	*= -30°C bis +125°C*
Neoprene	*= -20°C bis +100°C*
Viton	*= -5°C bis +180°C*
Silicone	*= -30°C bis +180°C*
Fluorosilicone	*= -50°C bis +150°C*

IP

IP66/IP68 (Consider Mounting Instruction)

Further Materials

Aluminium
Mild Steel

Further Plated Options

Zinc
Others on request

Further Threadforms

PG (DIN40430)
NPT (ANSI/ASME B1.20.1)
NPS (ANSI/ASME B1.20.1)
ISO Pipe Thread (BS21) BSPP/BSPT
Imperial conduit ET BS31
BSP (BS21)

Each threadform ref. to table 3 BS EN 50018.

Innen-6-Kant Verschlussschraube / *Dome Head Stopping Plug*
PDE4 - metrisch / *PDE4 - metric*

Für den sicheren Verschluß von nicht genutzten Bohrungen an Maschinen und Gehäusen.
For secure sealing of unused bores on machines and enclosures.

Artikel / *Article*	Außengewinde / *Entry Thread*	Innensechskant / *Allen Key*	Gewindelänge / *Thread Length*	Durchmesser / *Diameter*
Polyamid 6 *Polyamide 6*			AG *m*	
PDE400300	M16x1,5	10,00	10,00	20,50
PDE400400	M20x1,5	10,00	10,00	24,50
PDE400500	M25x1,5	10,00	10,00	29,50
PDE400600	M32x1,5	10,00	10,00	36,50
PDE400700	M40x1,5	10,00	10,00	44,50
PDE400800	M50x1,5	10,00	10,00	54,50
PDE400900	M63x1,5	10,00	10,00	67,50
PDE401000	M75x1,5	10,00	10,00	79,50

Daten in mm / *Data in mm*

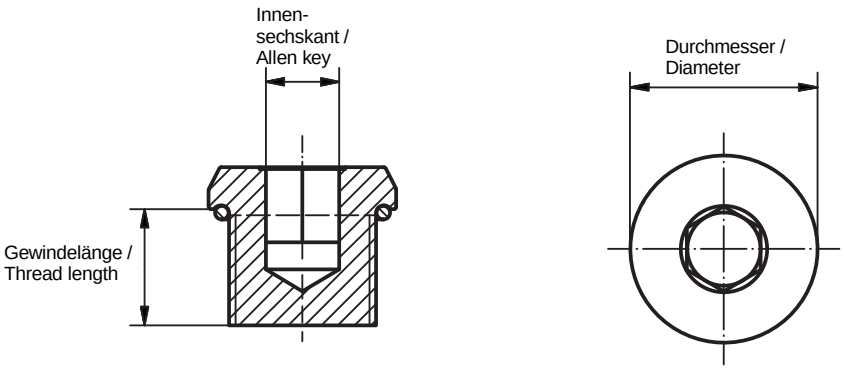

Bitte beachten Sie, dass es sich bei der o.a. Darstellung nur um ein Maßbild handelt. /
Please note that the above representation is just a dimension illustration.

Ex-Kennzeichnung
II 2 GD - Ex e IIC Gb, Ex tb IIIC Db

Normen
EN 60079-0, EN 60079-7, EN 60079-31

Zulassungen/Zertifikatsnummern
ATEX / Sira 00ATEX3091X
IECEx / IECEx SIR 12.0038X
CSA / 1248014 (LR 106084)
EAC / RU C-GB.ГБ06.B.00106

Temperaturen (Abhängig vom O-Ring-Material)
Nitril (Standard) = -20°C bis +40°C
Viton = -5°C bis +180°C

IP
IP66/IP68 (Montageanleitung beachten)

Weitere Gewindetypen
PG (DIN40430)
NPT (ANSI/ASME B1.20.1)
NPS (ANSI/ASME B1.20.1)
ISO Pipe Thread (BS21) BSPP/BSPT
Imperial conduit ET BS31
BSP (BS21)

Jeder Gewindetyp gemäß Tabelle 3 BS EN 50018.

Ex Marking
II 2 GD - Ex e IIC Gb, Ex tb IIIC Db

Standards
EN 60079-0, EN 60079-7, EN 60079-31

Approvals/Certificate Number
ATEX / Sira 00ATEX3091X
IECEx / IECEx SIR 12.0038X
CSA / 1248014 (LR 106084)
EAC / RU C-GB.ГБ06.B.00106

Temperature (Depending on Material of O-ring)
Nitrile (Standard) = -20°C to +40°C
Viton = -5°C to +180°C

IP
IP66/IP68 (Consider Mounting Instruction)

Further Threadforms
PG (DIN40430)
NPT (ANSI/ASME B1.20.1)
NPS (ANSI/ASME B1.20.1)
ISO Pipe Thread (BS21) BSPP/BSPT
Imperial conduit ET BS31
BSP (BS21)

Each threadform ref. to table 3 BS EN 50018.

Innen-6-Kant Verschlussschraube „Made“ Typ A und B / *Stopping Plug Type A and B*
PAD/PBD - metrisch / *PAD/PBD - metric*

Für den sicheren Verschluß von nicht genutzten Bohrungen an Maschinen und Gehäusen.
For secure sealing of unused bores on machines and enclosures.

Daten in mm / *Data in mm*

Artikel / Article			Außengewinde / Entry Thread	Innensechskant / Allen Key	Gesamtlänge / Total Length	Durchmesser / Diameter
Messing *Brass*	Messing vern. *Brass, NP*	Edelstahl *Stainless Steel*			AG *m*	
PAD100300	PAD110300	PAD300300	M16x1,5	8,00	17,90	16,30
PAD100400	PAD110400	PAD300400	M20x1,5	10,00	17,70	20,30
PAD100500	PAD110500	PAD300500	M25x1,5	10,00	17,70	25,30
PAD100600	PAD110600	PAD300600	M32x1,5	10,00	17,60	32,30
PAD100700	PAD110700	PAD300700	M40x1,5	10,00	16,80	40,20
PAD100800	PAD110800	PAD300800	M50x1,5	10,00	17,50	50,20
PAD100900	PAD110900	PAD300900	M63x1,5	14,00	17,30	63,10
PAD101000	PAD111000	PAD301000	M75x1,5	14,00	17,30	75,00
PBD100300	PBD110300	PBD300300	M16x1,5	8,00	17,90	16,30
PBD100400	PBD110400	PBD300400	M20x1,5	10,00	17,70	20,30
PBD100500	PBD110500	PBD300500	M25x1,5	10,00	17,70	25,30
PBD100600	PBD110600	PBD300600	M32x1,5	10,00	17,60	32,30
PBD100700	PBD110700	PBD300700	M40x1,5	10,00	16,80	40,20
PBD100800	PBD110800	PBD300800	M50x1,5	10,00	17,50	50,20
PBD100900	PBD110900	PBD300900	M63x1,5	14,00	17,30	63,10
PBD101000	PBD111000	PBD301000	M75x1,5	14,00	17,30	75,00

PAD

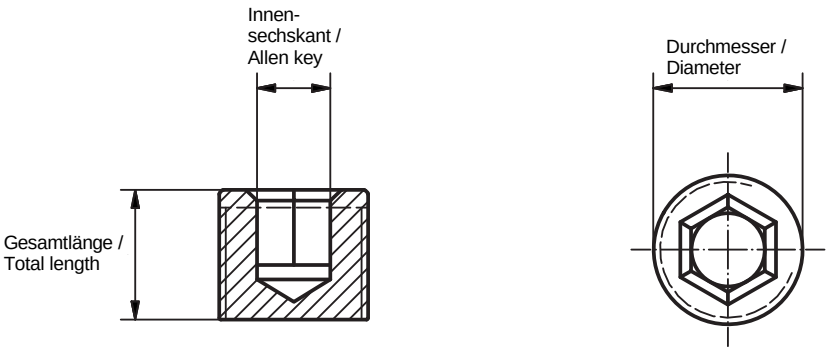

Bitte beachten Sie, dass es sich bei der o.a. Darstellung nur um ein Maßbild handelt. /
Please note that the above representation is just a dimension illustration.

PBD

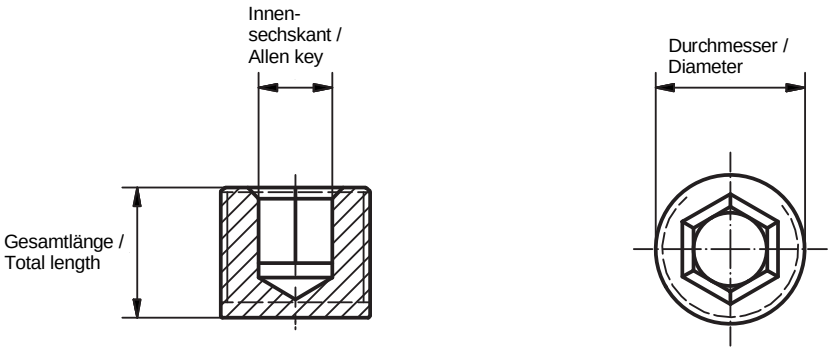

Bitte beachten Sie, dass es sich bei der o.a. Darstellung nur um ein Maßbild handelt. /
Please note that the above representation is just a dimension illustration.

Ex-Kennzeichnung

I M2
Ex d IC Mb
II 2 GD
Ex d IIC Gb
Ex tb IIIC Db

Normen

EN 60079-0, EN 60079-1, EN 60079-31

Zulassungen/Zertifikatsnummern

ATEX / Sira 99ATEX1113X
IECEx / IECEx SIR 12.0016X
CSA / 1248014 (LR 106084)
EAC / RU C-GB.ГБ06.B.00106

Temperaturen (abhängig vom O-Ring-Material)

-50°C bis +180°C

IP

IP66/IP68 (Montageanleitung beachten)

Weitere Materialien

Aluminium
Stahl

Weitere Beschichtungen

Zink
Weitere auf Anfrage

Weitere Gewindetypen

PG (DIN40430)
NPT (ANSI/ASME B1.20.1)
NPS (ANSI/ASME B1.20.1)
ISO Pipe Thread (BS21) BSPP/BSPT
Imperial conduit ET BS31
BSP (BS21)

Jeder Gewindetyp gemäß Tabelle 3 BS EN 50018.

Ex marking

I M2
Ex d IC Mb
II 2 GD
Ex d IIC Gb
Ex tb IIIC Db

Standards

EN 60079-0, EN 60079-1, EN 60079-31

Approvals/Certificate Number

ATEX / Sira 00ATEX1094X
IECEx / IECEx SIR 12.0016X
CSA / 1248014 (LR 106084)
EAC / RU C-GB.ГБ06.B.00106

Temperature (Depending on Material of O-ring)

-50°C to +180°C

IP

IP66/IP68 (Consider Mounting Instruction)

Further Materials

Aluminium
Mild Steel

Further Plated Options

Zinc
Others on request

Further Threadforms

PG (DIN40430)
NPT (ANSI/ASME B1.20.1)
NPS (ANSI/ASME B1.20.1)
ISO Pipe Thread (BS21) BSPP/BSPT
Imperial conduit ET BS31
BSP (BS21)

Each threadform ref. to table 3 BS EN 50018.

PBD

PAD

Außen-6-Kant Verschlussschraube Ex e / *Hex Head Stopping Plug Ex e*
PHE - metrisch / *PHE - metric*

Für den sicheren Verschluß von nicht genutzten Bohrungen an Maschinen und Gehäusen.
For secure sealing of unused bores on machines and enclosures.

Artikel / Article			Außengewinde / Entry Thread	Schlüsselweite / Wrench Size	Durchmesser / Diameter
Messing *Brass*	**Messing vern.** *Brass, NP*	**Edelstahl** *Stainless Steel*		**min.**	**AG min.** *m min.*
PHE010300	**PHE110300**	**PHE300300**	M16x1,5	20,00	12,00
PHE010400	**PHE110400**	**PHE300400**	M20x1,5	24,00	12,00
PHE010500	**PHE110500**	**PHE300500**	M25x1,5	29,00	12,00
PHE010600	**PHE110600**	**PHE300600**	M32x1,5	36,00	12,00
PHE010700	**PHE110700**	**PHE300700**	M40x1,5	44,00	12,00
PHE010800	**PHE110800**	**PHE300800**	M50x1,5	54,00	12,00
PHE010900	**PHE110900**	**PHE300900**	M63x1,5	67,00	12,00
PHE011000	**PHE111000**	**PHE301000**	M75x1,5	79,00	12,00

Daten in mm / *Data in mm*

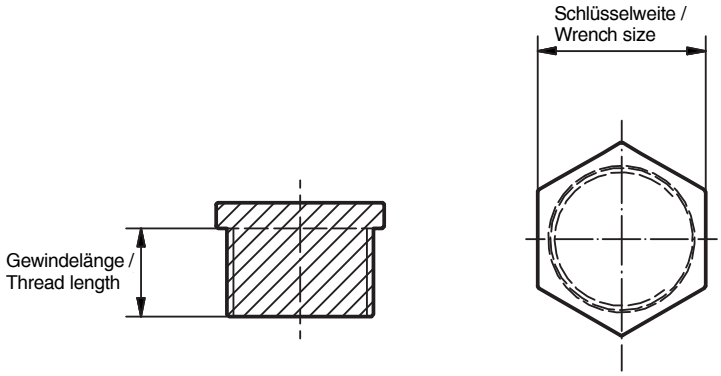

Bitte beachten Sie, dass es sich bei der o.a. Darstellung nur um ein Maßbild handelt. /
Please note that the above representation is just a dimension illustration.

Ex-Kennzeichnung
II 2 GD
Ex e IIC Gb
Ex tb IIIC Db

Normen
EN 60079-0, EN 60079-7, EN 60079-31

Zulassungen/Zertifikatsnummern
ATEX / Sira 00ATEX3092X
CSA / 1248014 (LR 106084)
EAC / RU C-GB.ГБ06.B.00106

Temperaturen (abhängig vom O-Ring-Material)
-50°C bis +180°C

IP
P66/IP68 (Montageanleitung beachten)

Weitere Materialien
Aluminium
Stahl

Weitere Beschichtungen
Zink
Weitere auf Anfrage

Weitere Gewindetypen
PG (DIN40430)
NPT (ANSI/ASME B1.20.1)
NPS (ANSI/ASME B1.20.1)
ISO Pipe Thread (BS21) BSPP/BSPT
Imperial conduit ET BS31
BSP (BS21)
Jeder Gewindetyp gemäß Tabelle 3 BS EN 50018.

Ex Marking
II 2 GD
Ex e IIC Gb
Ex tb IIIC Db

Standards
EN 60079-0, EN 60079-7, EN 60079-31

Approvals/Certificate Number
ATEX / Sira 00ATEX3092X
CSA / 1248014 (LR 106084)
EAC / RU C-GB.ГБ06.B.00106

Temperature (Depending on Material of O-ring)
-50°C to +180°C

IP
IP66/IP68 (Consider Mounting Instruction)

Further Materials
Aluminium
Mild Steel

Further Plated Options
Zinc
Others on request

Further Threadforms
PG (DIN40430)
NPT (ANSI/ASME B1.20.1)
NPS (ANSI/ASME B1.20.1)
ISO Pipe Thread (BS21) BSPP/BSPT
Imperial conduit ET BS31
BSP (BS21)
Each threadform ref. to table 3 BS EN 50018.

Notizen / *Notes*

NOTIZEN / *NOTES*

Entlüftungs- und Entwässerungsstutzen / *Breather/Drainer*

38

Entlüftungs- und Entwässerungsstutzen Ex e
DPE - metrisch

Breather/Drainer Ex e
DPE - metric

40

Entlüftungs- und Entwässerungsstutzen Ex e/d
BDU - metrisch

Breather/Drainer Ex e/d
BDU - metric

Entlüftungs- und Entwässerungsstutzen Ex e / *Breather/Drainer Ex e*
DPE - metrisch / *DPE - metric*

Kombination aus Entwässerungs- und Entlüftungselement speziell geeignet für den Einsatz in explosionsgefährdeten Bereichen (Ex e).
Combination of drainage and breathing elements especially for use in potentially explosive atmospheres (Ex e).

Artikel / Article			Außengewinde / Entry Thread	Schlüsselweite / Wrench Size	Gewindelänge / Thread Length	Gesamtlänge / Total Length	Entw.-Löcher / Drain Holes	Kronenmutter / Castellated Nut
Messing *Brass*	Messing vern. *Brass, NP*	Edelstahl *Stainless Steel*			AG min. *m min.*	min.		
DPE1004S1	DPE1104S1	DPE3004S1	M20x1,5	28,60	10,00	23,00	2	incl.
DPE1004S2	DPE1104S2	DPE3004S2	M20x1,5	28,60	10,00	23,00	2	-
DPE1004S3	DPE1104S3	DPE3004S3	M20x1,5	28,60	15,00	28,00	3	incl.
DPE1004S4	DPE1104S4	DPE3004S4	M20x1,5	28,60	15,00	28,00	3	-
DPE1005S1	DPE1105S1	DPE3005S1	M25x1,5	34,90	10,00	23,00	2	incl.
DPE1005S2	DPE1105S2	DPE3005S2	M25x1,5	34,90	10,00	23,00	2	-
DPE1005S3	DPE1105S3	DPE3005S3	M25x1,5	34,90	15,00	28,00	3	incl.
DPE1005S4	DPE1105S4	DPE3005S4	M25x1,5	34,90	15,00	28,00	3	-
DPE1006S1	DPE1106S1	DPE3006S1	M32x1,5	41,30	10,00	23,00	2	incl.
DPE1006S2	DPE1106S2	DPE3006S2	M32x1,5	41,30	10,00	23,00	2	-
DPE1006S3	DPE1106S3	DPE3006S3	M32x1,5	41,30	15,00	28,00	3	incl.
DPE1006S4	DPE1106S4	DPE3006S4	M32x1,5	41,30	15,00	28,00	3	-

Daten in mm / *Data in mm*

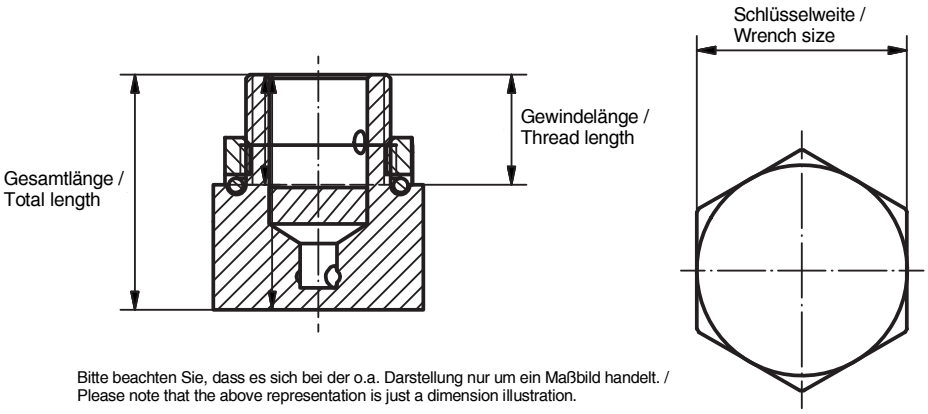

Bitte beachten Sie, dass es sich bei der o.a. Darstellung nur um ein Maßbild handelt. /
Please note that the above representation is just a dimension illustration.

Ex-Kennzeichnung

IM2
Ex e I Mb
II 2 GD
Ex e IIC Gb
Ex tb IIIC Db

Normen

EN 60079-0, EN 60079-7, EN 60079-31

Zulassungen/Zertifikatsnummern

ATEX / Sira 99ATEX3050X
ECEx / IECEx SIR 08.0024X
CSA / 185887-2500003408 (LR 106084)
EAC / RU C-GB.ГБ06.B.00106

Temperaturen (abhängig vom O-Ring-Material)

Metall: abhängig vom O-Ring- und Filter-material
Polyamid: max. -50°C bis +125°C (Filter- und O-Ring-Material beachten)

HDPE-Filter: -50°C bis +85°C
Metall-Filter: abhängig vom Material des Produkts und der Schnittstelle

Nitril:	**-30°C bis +100°C**
EPDM:	-50°C bis +125°C
Neopren:	-40°C bis +100°C
Viton:	-20°C bis +180°C
Silikon:	-50°C bis +180°C
Fluorsilikon:	-70°C bis +150°C

IP

IP66 (Montageanleitung beachten)

Weitere Materialien

Aluminium
Stahl
Polyamid

Weitere Beschichtungen

Zink
Weitere auf Anfrage

Weitere Gewindetypen

NPT (ANSI/ASME B1.20.1)

Ex Marking

I M2
Ex e I Mb
II 2 GD
Ex e IIC Gb
Ex tb IIIC Db

Standards

EN 60079-0, EN 60079-7, EN 60079-31

Approvals/Certificate Number

ATEX / Sira 99ATEX3050X
IECEx / IECEx SIR 08.0024X
CSA / 185887-2500003408 (LR 106084)
EAC / RU C-GB.ГБ06.B.00106

Temperature (Depending on Material of O-ring)

Metal: dependent on filter and O-Ring material
Nylon: max. -50°C to +125°C (Consider Material of Filter and O-ring)

HDPE filter: -50°C to +85°C
Metal filter: Dependent on Materail of the Product and the Interface

Nitrile:	***-30°C to +100°C***
EPDM:	*-50°C to +125°C*
Neoprene:	*-40°C to +100°C*
Viton:	*-20°C to +180°C*
Silicone:	*-50°C to +180°C*
Fluorsilicone:	*-70°C to +150°C*

IP

IP66 (Consider Mounting Instruction)

Further Materials

Aluminium
Mild Steel
Nylon

Further Plated Options

Zinc
Others on request

Further Threadforms

NPT (ANSI/ASME B1.20.1)

Entlüftungs- und Entwässerungsstutzen Ex e/d / *Breather/Drainer Ex e/d*
BDU - metrisch / *BDU - metric*

Kombination aus Entwässerungs- und Entlüftungselement speziell geeignet für den Einsatz in explosionsgefährdeten Bereichen (Ex e/d).
Combination of drainage and breathing elements especially for use in potentially explosive atmospheres (Ex e/d).

Artikel / Article			Außengewinde / Entry Thread	Schlüsselweite / Wrench Size	Gewindelänge / Thread Length	Gesamtlänge / Total Length
Messing *Brass*	Messing vern. *Brass, NP*	Edelstahl *Stainless Steel*			(AG) min. *(m) min.*	min.
BDU1004D1	BDU1104D1	BDU3004D1	M20x1,5	27,00	16,00	31,00
BDU1005D1	BDU1105D1	BDU3005D1	M25x1,5	31,75	16,00	31,00

Daten in mm / *Data in mm*

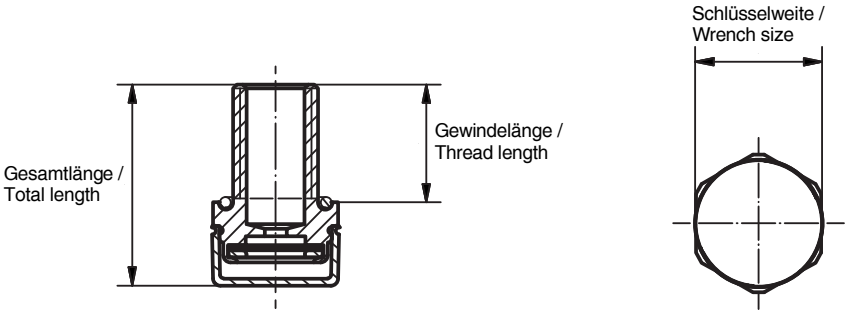

Bitte beachten Sie, dass es sich bei der o.a. Darstellung nur um ein Maßbild handelt. /
Please note that the above representation is just a dimension illustration.

Ex-Kennzeichnung

I M2
Ex e I Mb
Ex d I Mb
II 2 GD
Ex e IIC Gb
Ex d IIC Gb
Ex tb IIIC Db

Normen

EN 60079-0, EN 60079-1, EN 60079-7,
EN 60079-31

Zulassungen/Zertifikatsnummern

ATEX / Sira 08ATEX1240X
IECEx / IECEx SIR 08.0096X

Temperaturen (abhängig von der Zündschutzart und vom Material des des O-Rings)

Ex e:	-50°C bis +150°C
Ex d:	-50°C bis +60°C
Nitril:	-20°C bis +80°C
EPDM:	-30°C bis +125°C
Neopren:	-20°C bis +100°C
Viton:	-5°C bis +150°C
Silikon:	**-30°C bis +150°C**
Fluorsilikon:	-50°C bis +150°C

IP

IP66 (Montageanleitung beachten)

Weitere Beschichtungen

Zink
Weitere auf Anfrage

Weitere Gewindetypen

NPT (ANSI/ASME B1.20.1)

Ex Marking

I M2
Ex e I Mb
Ex d I Mb
II 2 GD
Ex e IIC Gb
Ex d IIC Gb
Ex tb IIIC Db

Standards

EN 60079-0, EN 60079-1, EN 60079-7,
EN 60079-31

Approvals/Certificate Number

ATEX / Sira 08ATEX1240X
IECEx / IECEx SIR 08.0096X

Temperature (Depending on the Type of Protection and the Material of the O-Ring)

Ex e:	*-50°C to +150°C*
Ex d:	*-50°C to +60°C*
Nitrile:	*-20°C to +80°C*
EPDM:	*-30°C to +125°C*
Neopren:	*-20°C to +100°C*
Viton:	*-5°C to +150°C*
Silicone:	***-30°C to +150°C***
Fluorsilicone:	*-50°C to +150°C*

IP

IP66 (Consider Mounting Instruction)

Further Plated Options

Zinc
Others on request

Further Threadforms

NPT (ANSI/ASME B1.20.1)

Notizen / *Notes*

NOTIZEN / *NOTES*

Zubehör / *Accessories*

44

Erdungsfahnen
EPZ - metrisch
Earth Tags
EPZ - metric

46

Gegenmuttern Standard/EMV
LNZ/LEZ - metrisch
Locknuts Standard/EMC
LNZ/LEZ - metric

48

Anschlussgewindedichtringe
SWZ - metrisch
Sealing Washers
SWZ - metric

50

Vibrationsdruckring
SRZ - metrisch
Serrated Washer
SRZ - metric

Erdungsfahnen / *Earth Tags*
EPZ - metrisch / *EPZ - metric*

Für das Herstellen eines Erdungskontakts innerhalb des Gehäuses.
For providing an earth bond connection inside the enclosure.

Artikel / Article			Größe / Size	Durchmesser Fahnenloch / Diameter tag Hole	Gesamtlänge / Total Length
Messing *Brass*	**Messing vern.** *Brass, NP*	**Edelstahl** *Stainless Steel*			
EPZ100003	**EPZ110003**	**EPZ300003**	M16	7,00	55,80
EPZ100004	**EPZ110004**	**EPZ300004**	M20	7,00	55,80
EPZ100005	**EPZ110005**	**EPZ300005**	M25	10,50	69,90
EPZ100006	**EPZ110006**	**EPZ300006**	M32	12,00	90,20
EPZ100007	**EPZ110007**	**EPZ300007**	M40	14,00	103,80
EPZ100008	**EPZ110008**	**EPZ300008**	M50	14,00	125,70
EPZ100009	**EPZ110009**	**EPZ300009**	M63	14,00	141,00
EPZ100010	**EPZ110010**	**EPZ300010**	M75	14,00	156,00

Daten in mm / *Data in mm*

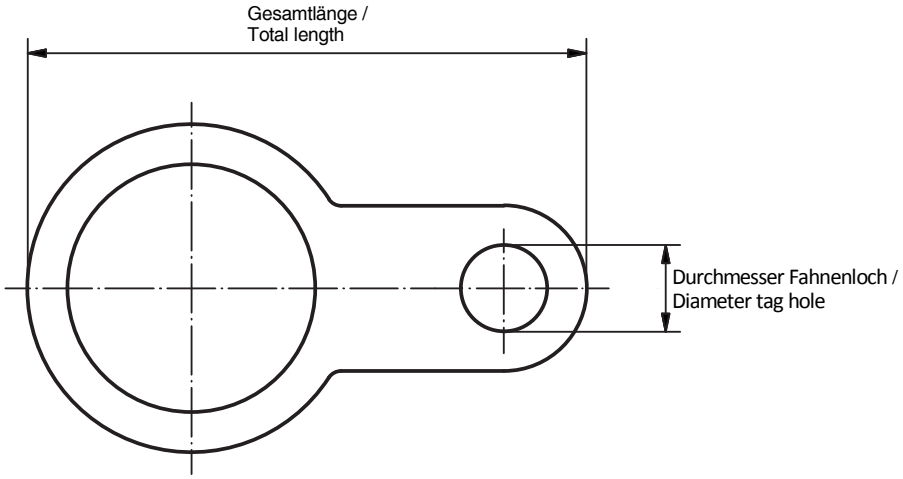

Bitte beachten Sie, dass es sich bei der o.a. Darstellung nur um ein Maßbild handelt. /
Please note that the above representation is just a dimension illustration.

Weitere Materialien
Aluminium

Weitere Beschichtungen
Zink
Weitere auf Anfrage

Weitere Gewindetypen
PG
NPT
NPSM
ISO pipe (BSP)
ET

Further Materials
Aluminium

Further Plated Options
Zinc
Others on request

Further Threadforms
PG
NPT
NPSM
ISO pipe (BSP)
ET

Gegenmuttern Standard/EMV / *Locknuts Standard/EMC*
LNZ/LEZ - metrisch / *LNZ/LEZ - metric*

Zur Befestigung von Kabelverschraubungen und Zubehör innerhalb des Gehäuses.
For fixing cable glands and accessories inside the enclosure.

Artikel / Article		Schlüsselweite / Wrench Size	Stärke / Thickness	Artikel / Article	Innengewinde / Female Thread	Schlüsselweite / Wrench Size	Stärke / Thickness
Messing *Brass*	Messing vern. *Brass, NP*			Edelstahl *Stainless Steel*			
LNZ100003	LNZ110003	19	3	LNZ300003	M16x1,5	19,00	3,2
LNZ100004	LNZ110004	24	4	LNZ300004	M20x1,5	25,40	3,5
LNZ100005	LNZ110005	30	4	LNZ300005	M25x1,5	30,00	4
LNZ100006	LNZ110006	36	4,5	LNZ300006	M32x1,5	36,00	4,5
LNZ100007	LNZ110007	46	4,5	LNZ300007	M40x1,5	46,00	4,8
LNZ100008	LNZ110008	65	4,7	LNZ300008	M50x1,5	60,00	4,7
LNZ100009	LNZ110009	80	6,4	LNZ300009	M63x1,5	80,00	6,4
LEZ100003	LEZ110003	18	3,3	LEZ300003	M16x1,5	19,00	3,6
LEZ100004	LEZ110004	23	3,6	LEZ300004	M20x1,5	24,00	3,6
LEZ100005	LEZ110005	28	3,6	LEZ300005	M25x1,5	29,00	3,6
LEZ100006	LEZ110006	36	4,1	LEZ300006	M32x1,5	36,00	4,1
LEZ100007	LEZ110007	44	4,6	LEZ300007	M40x1,5	48,00	4,6
LEZ100008	LEZ110008	54	5,6	LEZ300008	M50x1,5	54,00	5,6
LEZ100009	LEZ110009	70	6,6	LEZ300009	M63x1,5	70,00	6,6

Daten in mm / *Data in mm*

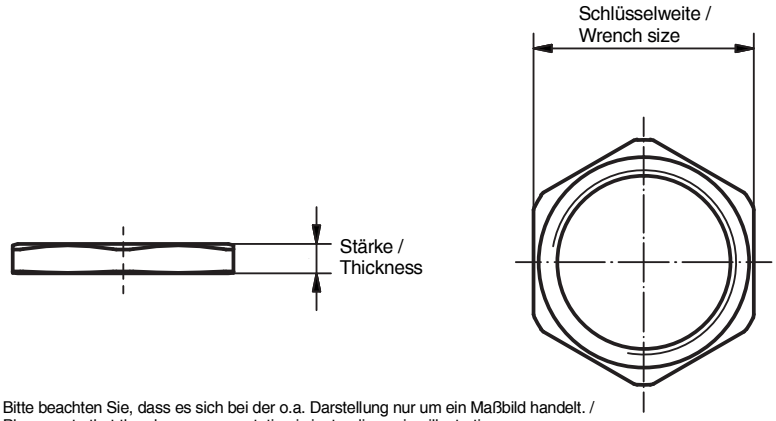

Bitte beachten Sie, dass es sich bei der o.a. Darstellung nur um ein Maßbild handelt. /
Please note that the above representation is just a dimension illustration.

Weitere Materialien

Aluminium (nur LNZ)
Stahl (nur LNZ)
Polyamid 6 (nur LNZ)

Weitere Größen

PG (DIN40430)
NPT (ANSI/ASME B1.20.1)
NPS (ANSI/ASME B1.20.1)
ISO Pipe Thread (BS21) BSPP/BSPT
Imperial conduit ET BS31

Further Materials

Aluminium (just LNZ)
Mild steel (just LNZ)
Nylon 6 (just LNZ)

Further Sizes

PG (DIN40430)
NPT (ANSI/ASME B1.20.1)
NPS (ANSI/ASME B1.20.1)
ISO Pipe Thread (BS21) BSPP/BSPT
Imperial conduit ET BS31

Anschlussgewindedichtringe / *Sealing Washers*
SWZ - metrisch / *SWZ - metric*

Für das Abdichten von Kabelverschraubungen und Zubehör am Anschlussgewinde.
For sealing the connection thread of a cable gland or an accessory.

Artikel / Article	Größe / Size	Aussendurchmesser / Outer diameter	Stärke / Thickness
Polyamid *Nylon*			
SWZ600003	M16	26,00	1,50
SWZ600004	M20	30,50	1,50
SWZ600005	M25	38,00	1,50
SWZ600006	M32	42,60	1,50
SWZ600007	M40	56,00	1,50
SWZ600008	M50	64,00	1,50
SWZ600009	M63	78,00	1,50
SWZ600010	M75	90,00	1,50

Daten in mm / *Data in mm*

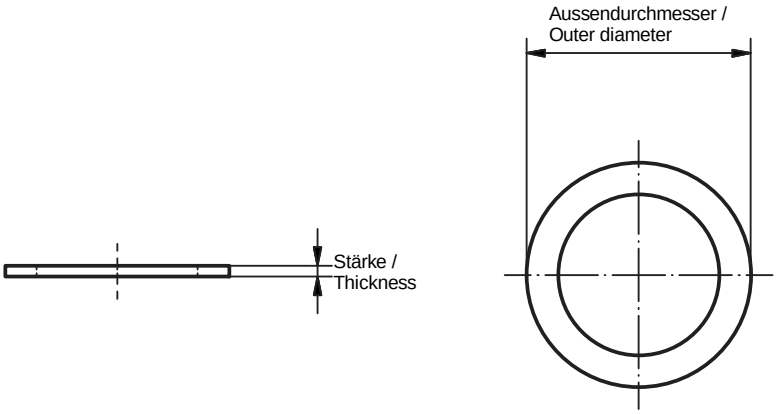

Bitte beachten Sie, dass es sich bei der o.a. Darstellung nur um ein Maßbild handelt. /
Please note that the above representation is just a dimension illustration.

Weitere Materialien

Fiber (rot) / Red fibre
Teflon (PTFE)
Neopren / Neoprene

Weitere Größen

PG
NPT
NPSM
ISO pipe (BSP)
ET

Further Materials

Red fibre
Teflon (PTFE)
Neoprene

Further Sizes

PG
NPT
NPSM
ISO pipe (BSP)
ET

Vibrationsdruckring / *Serrated Washer*
SRZ - metrisch / *SRZ - metric*

Für die Erhöhung der Vibrationsfestigkeit von Kabelverschraubungen und Zubehör.
For increasing the fixity of cable glands and accessories.

Artikel / Article	Größe / Size	Aussendurchmesser / Outer Diameter	Stärke / Thickness	
Edelstahl *Stainless Steel*			**Min**	**Max**
SRZ300003	M16	25,50	1,50	2,50
SRZ300004	M20	32,50	1,50	3,00
SRZ300005	M25	39,50	1,50	3,75
SRZ300006	M32	49,50	1,50	4,50
SRZ300007	M40	64,50	1,50	4,50
SRZ300008	M50	70,80	1,50	4,50
SRZ300009	M63	100,00	1,50	4,50
SRZ300010	M75	112,00	1,50	4,50

Daten in mm / *Data in mm*

Form und Außendurchmesser können abweichen. / *Shape of product and outer diamter may change.*

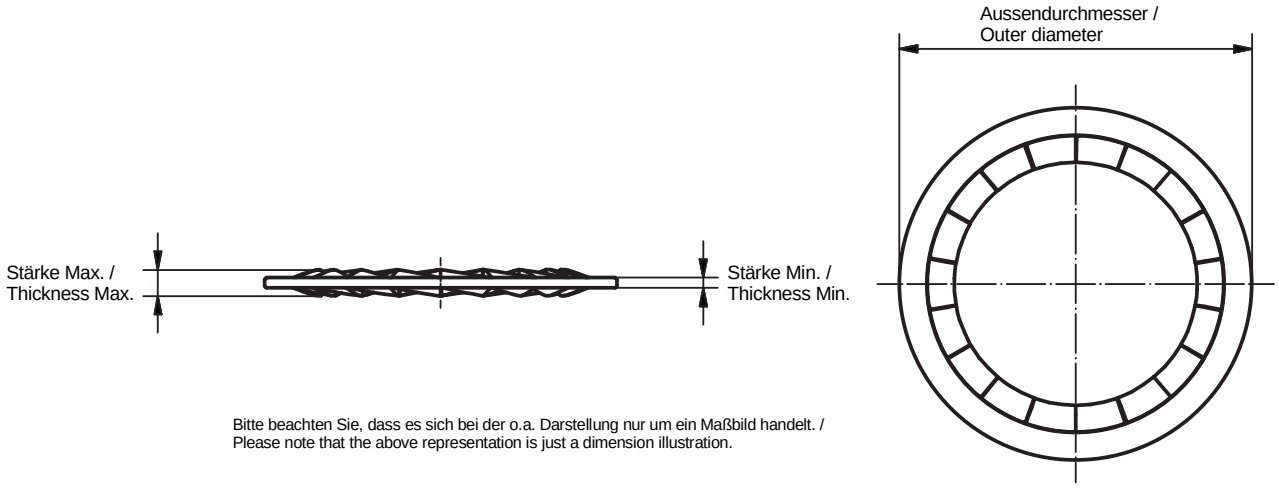

Bitte beachten Sie, dass es sich bei der o.a. Darstellung nur um ein Maßbild handelt. /
Please note that the above representation is just a dimension illustration.

Weitere Größen

PG
NPT
NPSM
ISO pipe (BSP)
ET

Further Sizes

PG
NPT
NPSM
ISO pipe (BSP)
ET

Notizen / *Notes*

Technischer Anhang / *Technical Appendix*

54 — **Artikel-Nummern-System**
Part Numbering System

56 — **Gewinde-Informations-Blatt**
Thread Dimension Chart

57 — **Grundlagen des Explosionsschutzes**
Basic Information Explosion Protection

60 — **Schutzarten durch Gehäuse**
Protection Classes (IP)

Artikel-Nummern-System / *Part Numbering System*

Artikelnummern / *Codes*

Seite *Page No.*	Produkt *Product*	Ziffer 1 & 2 *Digits 1 & 2*
Adapter / *Adaptors*		
6-9	AD	Erweiterung / *Adaptor*
6-9	RD	Reduzierung / *Reducer*
10-11	TA	Drehlager-Adapter - gerade AG-IG / *Swivel - in-line male x female*
10-11	TC	Drehlager-Adapter - gerade IG-IG / *Swivel - in-line female x female*
10-11	TD	Drehlager-Adapter - gerade AG-AG / *Swivel - in-line male x male*
12-13	TP	Drehlager-Adapter - 90° AG-IG / *Swivel - 90° male x female*
12-13	TQ	Drehlager-Adapter - 90° IG-IG / *Swivel - 90° female x female*
12-13	TR	Drehlager-Adapter - 90° AG-AG / *Swivel - 90° male x male*
14-15	AR	90°-Adapter / *90° adaptor*
16-17	AM	AG-AG-Adapter / *Male x male adaptor*
18-19	AF	IG-IG-Adapter / *Female x female adaptor*
20-21	AI	Isolierter Adapter / *Insulated adaptor*
22-23	AE	Erdungsadapter / *Earth lead adaptor*
24-25	UN	Verbindungselement (AG-IG) / *Union (MxF)*
24-25	UF	Verbindungselement (IG-IG) / *Union (FxF)*
Verschlussschrauben / *Stopping Plugs*		
28-31	PD	Innen-6-Kant Verschlussschraube / *Dome head plug*
32-33	PA	Innen-6-Kant Verschlussschraube Typ A / *Type A plug*
32-33	PB	Innen-6-Kant Verschlussschraube Typ B / *Type B plug*
34-35	PH	Aussen-6-Kant Verschlussschraube Ex e / *Hex head plug*
Entlüftungs- und Entwässerungsstutzen / *Breather Drains*		
38-39	DP	Entlüftungs- und Entwässerungsstutzen Ex e / *Breather drain (Exe)*
40-41	BD	Entlüftungs- und Entwässerungsstutzen Ex d / *Breather drain (Exde)*
Zubehör / *Accessories*		
44-45	EP	Erdungsfahne / *Earth tag*
46-47	LN	Gegenmutter / *Locknut*
46-47	LE	Gegenmutter EMV / *Earthing locknut*
48-49	SW	Anschlussgewindedichtring / *IP sealing washer*
50-51	SR	Vibrationsdruckring / *Serrated washer*

Zulassung *Certification*	Ziffer 3 *Digit 3*
U	Exd I and IIC & Exe I and IIC
D	Exd I and IIC
E	Exe I and IIC
Z	Industrial

Material *Material*	Ziffer 4 *Digit 4*
1	Messing / *Brass*
2	Stahl / *Mild Steel*
3	Edelstahl / *Stainless Steel*
4	Polyamid (GF) / *Glass filled nylon*
5	Aluminium / *Aluminium*
6	Polymid 6 / *Nylon 6*
7	Fiber (rot) / *Red Fibre* (nur für SW / *just for SW*)

Beschichtung *Plating*	Ziffer 5 *Digit 5*
0	Unbeschichtet / *Unplated*
1	Vernickelt / *Electroless nickel*
2	Verzinkt / *Zinc*
	weitere auf Anfrage / *Others on request*

Beispiele / *Example*

Ziffer 1 & 2 *Digits 1 & 2*		Ziffer 3 *Digit 3*		Ziffer 4 *Digit 4*		Ziffer 5 *Digit 5*		Ziffer 6 & 7 *Digits 6 & 7*		Ziffer 8 & 9 *Digits 8 & 9*
AD	-	**U**	-	**1**	-	**1**	-	**29**	-	**04**
Adapter/ *Adaptor*		Ex d/e zertifiziert / *certified*		Messing / *Brass*		Vernickelt / *Nickelplated*		1/2“ NPT (AG)		M20 (IG)

Aussengewinde - Ziffer 6 & 7 / Innengewinde - Ziffer 8 & 9 (Ziffern für Gewinde gelten sowohl für Innen-, als auch für Aussengewinde.)
Male Thread – Digits 6 & 7, Female Thread – Digits 8 & 9 (Threadform Codes below to be used for both Male and Female Threads.)

Metrisch *Metric*		ET *ET*		NPT *NPT*		NPSM *NPSM*		BSPP		BSPT		PG *PG*	
03	M16	17	5/8" ET	**29**	**½" NPT**	42	½" NPSM	55	½" BSPP	68	½" BSPT	79	PG7
04	**M20**	18	¾" ET	30	¾" NPT	43	¾" NPSM	56	¾" BSPP	69	¾" BSPT	80	PG9
05	M25	19	1" ET	31	1" NPT	44	1" NPSM	57	1" BSPP	70	1" BSPT	81	PG11
06	M32	20	1¼" ET	32	1¼" NPT	45	1¼" NPSM	58	1¼" BSPP	71	1¼" BSPT	82	PG13.5
07	M40	21	1½" ET	33	1½" NPT	46	1½" NPSM	59	1½" BSPP	72	1½" BSPT	83	PG16
08	M50	22	2" ET	34	2" NPT	47	2" NPSM	60	2" BSPP	73	2" BSPT	84	PG21
09	M63	23	2½" ET	35	2½" NPT	48	2½" NPSM	61	2½" BSPP	74	2½" BSPT	85	PG29
10	M75	24	3" ET	36	3" NPT	49	3" NPSM	62	3" BSPP	75	3" BSPT	86	PG36
11	M80 x 2.0	ET	Special	37	3½" NPT	50	3½" NPSM	63	3½" BSPP	76	3½" BSPT	87	PG42
12	M85 x 2.0			38	4" NPT	51	4" NPSM	64	4" BSPP	77	4" BSPT	88	PG48
13	M90 x 2.0			NT	Special	NS	Special			BT	Special	PG	Special
14	M100 x 2.0												
15	M110 x 2.0												
BZ	M120 x 2.0												
MT	Special												

Artikelnummern-System für DPE (Entlüftungs- und Entwässerungsstutzen Ex e)
Part Numbering System for DPE (Breather Drains only)

Produkt *Product*		Zulassung *Certification*		Material *Material*		Beschichtung *Plating*		BSPP *Thread type*		BSPT *Thread length*		Entwässerungslöcher *Hole position*		Kronenmutter *Castellated L/Nut*
DP	Standard	**E**	Exe I and IIC	1	Brass	**0**	Unplated	**04**	M20	**S1**	10mm	2	Holes	With
				3	S/Steel	1	E/Nickel	05	M25	S2	10mm	2	Holes	Without
				4	GF Nylon	2	Zinc	06	M32	S3	15mm	3	Holes	With
								29	½" NPT	S4	15mm	3	PG13.5	Without
								30	¾" NPT					
								31	1" NPT					

Beispiele / *Example*

Standard		Exe I and IIC		Stainless Steel *Edelstahl*		Unplated *Unbeschichtet*		M20		10mm
DP	-	E	-	3	-	0	-	04	-	S1

Artikelnummern-System für BDU (Entlüftungs- und Entwässerungsstutzen Ex e/d)
Part Numbering System for BDU (Breather Drains only)

Produkt *Product*		Zulassung *Certification*		Material *Material*		Beschichtung *Plating*		Gewinde *Thread*		O-Ring *O-ring*	
BD	Standard	**U**	Exd I and IIC and	1	Brass	**0**	Unplated	**04**	M20	**D1**	Silicone
			Exe I and IIC	**3**	Stainless Steel	1	Electroless Nickel	05	M25	D2	Fluorosilicone
						2	Zinc	29	½" NPT	D3	Viton
								30	¾" NPT	D4	EPDM
										D5	Neoprene
										D6	Nitrile

Beispiele / *Example*

Standard		Exe I and IIC and Exe I and IIC		Stainless Steel *Edelstahl*		Unplated *Unbeschichtet*		M20		Silicone o-ring
BD	-	U	-	3	-	0	-	04	-	D1

Gewinde-Informations-Blatt / *Thread Dimension Chart*

Metrisch / *ISO metric*
BS 3643

Größe / *Size*	Größter Durchmesser / *Major diameter*	Gewindegänge pro Zoll / *TPI*
1,5 mm Steigung / *1.5 mm pitch*		
M16	15,97	16,93
M20	19,97	16,93
M25	24,97	16,93
M32	31,97	16,93
M40	39,97	16,93
M50	49,97	16,93
M63	62,97	16,93
M75	74,97	16,93
2,00 mm Steigung / *2.00 mm pitch*		
M80	79,97	12,70
M85	84,97	12,70
M90	89,97	12,70
M100	99,97	12,70
M110	109,97	12,70
M120	119,97	12,70

NPT
ANSI.ASME B1.20.1

Größe / *Size*	Rohrdurchmesser / *Pipe diameter*	Gewindegänge pro Zoll / *TPI*
½"	21,34	14,00
¾"	26,67	14,00
1"	33,40	11,50
1 ¼"	42,16	11,50
1 ½"	48,26	11,50
2"	60,33	11,50
2 ½"	73,03	8,00
3"	88,90	8,00
3 ½"	101,60	8,00
4"	114,30	8,00

PG
EN 40430

Größe / *Size*	Größter Durchmesser / *Major diameter*	Gewindegänge pro Zoll / *TPI*
PG7	12,50	20,00
PG9	15,20	18,00
PG11	18,60	18,00
PG13,5	20,40	18,00
PG16	22,50	18,00
PG21	28,30	16,00
PG29	37,00	16,00
PG36	47,00	16,00
PG42	54,00	16,00
PG48	59,30	16,00

BSP ISO
ISO R/7; UNI 6125

Größe / *Size*	Rohrdurchmesser / *Pipe diameter*	Gewindegänge pro Zoll / *TPI*
3/8"	16,66	19,00
½"	20,96	14,00
¾"	26,44	14,00
1"	33,25	11,00
1¼"	41,91	11,00
1½"	47,80	11,00
2"	59,61	11,00
2½"	75,18	11,00
3"	87,88	11,00

ET / *ET imperial conduit*
BS31

Größe / *Size*	Größter Durchmesser / *Major diameter*	Gewindegänge pro Zoll / *TPI*
5/8"	15,88	18,00
¾"	19,05	16,00
1"	25,40	16,00
1¼"	31,75	16,00
1½"	38,10	14,00
2"	50,80	14,00
2½"	63,50	14,00
3"	76,20	14,00

Grundlagen des Explosionsschutzes / *Basic Information Explosion Protection*

Chemisch gesehen ist eine Explosion eine plötzliche Reaktion eines brennbaren Stoffes mit Sauerstoff unter Freisetzung hoher Energie. Die brennbaren Stoffe können dabei in Form von Gas, Dampf, Nebel oder Staub auftreten. Für das Zustandekommen einer Explosion sind drei Faktoren notwendig:

Chemically viewed, an explosion is a sudden reaction of a flamable material with oxygene, under release of high energy. These flamable material can be gas, steam, fog or dust. To reach an explosion, three factors are necessary:

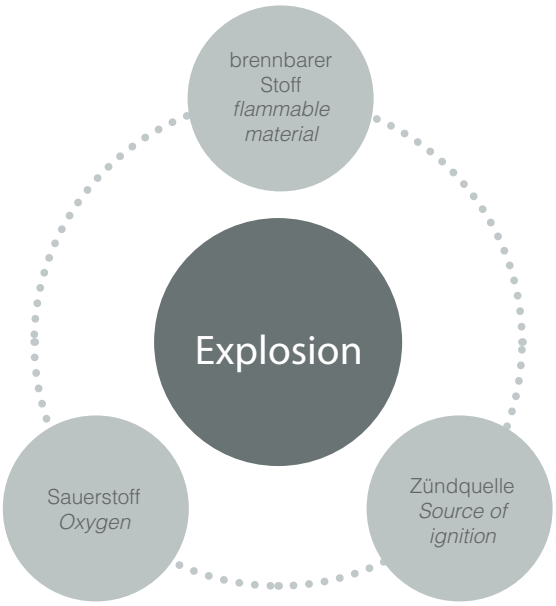

Weiterhin spielt für das Enstehen einer Explosion die Konstellation dieser Faktoren eine Rolle. So kann z. B. eine übersättigte Atmosphäre nicht zünden (Gemisch zu fett), ebenso eine Atmosphäre mit zu hohem Sauerstoffanteil (Gemisch zu mager).

Furthermore, for the appearance of an explosion, the constellation of these factors is important. If the atmosphere is saturated (rich mixture) it cannot ignite, also if the proportion of oxygene is to high (lean mixture).

Die Gerätekennzeichnung - unterschieden durch Buchstaben - sagen etwas über die explosionsfähigen Stoffe, die für die Geräte geeignet sind aus:

M vorangestellt steht für untertägige Bergwerke
G nachgestellt steht für brennbare Gase, Nebel oder Dämpfe und
D nachgestellt für Stäube

Ziffern drücken den Grad aus.

1 steht für ein sehr hohes Maß an Sicherheit
2 steht für ein hohes Maß an Sicherheit
3 steht für ein normales Maß an Sicherheit

Damit ergibt sich die Zuordnung der Gerätekategorien zu den Zonen.

Die Definition der Ex-Zonen und der Zusammenhang der explosionsgefährdeten Bereiche mit der Häufigkeit der Zündquellen im Übertagebetrieb.

The marking of devices, varied by letters, gives information about the flamable material, for which the devices are suitable:

M mining
G flamable gas, fog, steam
D flamable dust

Figures express the level.

1 very high degree of safety
2 high degree of safety
3 normal degree of safety

The outcome of this is the assignment of devices by zones.

The definition of the hazardous area zones and the combination between explosive areas and frequency by souces of ignition (no mining).

Zoneneinteilung *zone classification*						
	Gas *gas*			Staub *dust*		
	Zone 0	Zone 1	Zone 2	Zone 20	Zone 21	Zone 22
Häufigkeit der Explosionsgefahr *frequency of explosion risk*	ständig oder langzeitig *allways or long-term*	gelegentlich *casual*	selten und kurzfristig *rare and for a short time*	wie Zone 0 Staubablagerungen allein bilden keine Zone 20 *like zone 0 dust deposit alone is not generate zone 20*	wie Zone 1 *like zone 1*	wie Zone 2 oder wenn Staubanhäufungen vorhanden sind *like zone 2 or if dust deposit available*
Häufigkeit der Zündquellen von elektrischen Betriebsmitteln *frequency sources of ignition in electrical equipment*	niemals (auch nicht bei seltenen Betriebsstörungen) *never (also not on rare breakdowns)*	sehr selten (auch nicht bei häufiger zu erwartenden Betriebsstörungen) *very rare (also not on frequently expected disturbances)*	gelegentlich (z.B. bei Betriebsstörungen) *casual (e.g. on disturbances)*	wie Zone 0 *like zone 0*	wie Zone 1 *like zone 1*	wie Zone 2 *like zone 2*

Gerätezuordnung nach Zonen *Device assignment by zones*			
Bereich *Range*	Stufe Explosionsgefahr *Level explosion risk*	Erforderliche Kennzeichnung der einsetzbaren Betriebsmittel *Required marking of applicable equipment*	
		Gerätegruppe *Device*	Kategorie *Category*
Unter Tage *mining*	Betrieb bei Explosionsgefahr *opperation during explosion risk*	I	M1
Unter Tage *mining*	Abschaltung bei Explosionsgefahr *cutoff during explosion risk*	I	M2 oder / *or M1*
übrige *others*	Zone 0	II	1 G
übrige *others*	Zone 1	II	2 G oder / *or 1 G*
übrige *others*	Zone 2	II	3 G oder / *or 2 G*
übrige *others*	Zone 20	II	1 D
übrige others	Zone 21	II	2 D oder / *or 1 D*
übrige *others*	Zone 22	II	3 D oder wie / *or like 2 D*

Zone 0

Zone 1

Zone 2

Beispiel für Zoneneinteilunge im Gas- Ex- Bereich
Example for zone classification in gas hazardous area

Für elektrische Betriebsmittel der Gruppe II wird weiterhin eine Unterteilung in Explosionsgruppen und Temperaturklassen vorgenommen.

For electrical equipment of group II a further classification in explosion group and temperature classes has been taken.

Einteilung in Temperaturklassen *classification by temperature class*		
Zündtemperatur in °C *ignition temperature in °C*	Temperaturklasse *temperature class*	max. Oberflächentemperatur in °C des Betriebsmittels *max. surface temperature in °C*
450 und darüber / *and higher*	T1	450
300 - 450	T2	300
200 - 300	T3	200
135 - 200	T4	135
100 - 135	T5	100
85 - 100	T6	85

Einteilung von Explosiongruppen bei Gas- Ex-Schutz
Brennbare Gase/Dämpfe/Nebel unterscheiden sich in ihrem Zünddurchschlagsvermögen. Daher unterteilt man sie in Explosionsgruppen. Durch Versuchsreihen wurde hierbei die Grenzspaltweite MESG (Maximum Experimental Safe Gap) und der Mindestzündstrom MIC (Minimum Ignition Current) ermittelt.
Die Gefährlichkeit der Gase nimmt hierbei von IIA nach IIC zu.

Classification of explosion groups for gas protection
Flamable gas/steam/fog differs in it´s ignition breakdown capacity. Therefore they are classified in explosion groups. Test series showed the MESG (Maximum Experimental Safe Gap) and the MIC (Minimum Ignition Current). The riskiness rises from IIA to IIC.

Explosionsgruppe *explosions group*	Grenzspaltweite MESG *Maximum experimental safe gap*	Mindestzündstromverhältnis bezogen auf Methan *Minimum ignition current relating to methane*
II A	> 0,9 mm	> 0,8
II B	0,5 mm bis 0,9 mm	0,45 bis 0,8
II C	< 0,9 mm	< 0,45

Schematische Darstellung der Funktionsprinzipien von einzelnen Zündschutzarten, für die RST Kabelverschraubungen anbietet
Schematical diagram of functional principle of some protection types, for which RST offers cable glands

Zündschutzart nach IEC bzw. EN *type of protection by IEC and/or EN*	Grundprinzip	*basic principle*	Schematische Darstellung *schematic view*
IEC 60079-11 EN 60079-11 Ex i Eigensicherheit Ex i *intrinsic safety*	Elektrische Betriebsmittel für explosionsgefährdete Bereiche Die Energie im Stromkreis wird so gering gehalten, dass zündfähige Funken, Lichtbögen oder hohe Temperaturen nicht enstehen können.	*Electrical equipment for potentially explosive atmospheres* *The curcuit energy has to be kept under a certain level to prevent the appearance of ignitable sparks, electrical arcs and high temperature.*	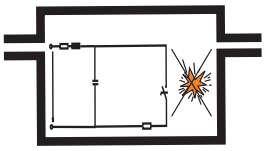
IEC 60079-7 EN 60079-7 Ex e Erhöhte Sicherheit Ex e *increased safety*	Elektrische Betriebsmittel für explosionsgefährdete Bereiche Die Entstehung von Funken und hohen Temperaturen wird mit einem erhöhten Grad an Sicherheit ausgeschlossen.	*Electrical equipment for potentially explosive atmospheres* *The appearance of sparks ignitions and / or high temperature is prevented by an increased level of security standard.*	
IEC 60079-1 EN 60079-1 Ex d Druckfeste Kapselung Ex d *flameproof enclosures*	Elektrische Betriebsmittel für explosionsgefährdete Bereiche Kommt es im Innern eines druckfest gekapselten Gehäuses zu einer Explosion wird eine Übertragung der Explosion nach außen ausgeschlossen.	*Electrical equipment for potentially explosive atmospheres* *If an explosion occur, the escape to outside athmosphere will be prevented.*	

Erläuterung der ATEX-Markierung / Illustration of the ATEX-marking

CE 123 Ex II 2 GD Ex d IIC Gb/Db

CE- Kennzeichnung
CE- mark

Kennnummer der benannten Stelle
Identification number

Kennzeichen der Verhütung von Explosionen
Mark for explosion prevention

Gerätegruppe (Device)

Kategorie (z.B. / e.g. 2 = Zone 1)

Ex-Atmosphäre (Ex-Atmosphere)
Gas (gas) G
brennbarer Staub (flamable dust) D

Explosionsschutz (explosion protection)

Zündschutzart (type of protection)

Explosionsgruppe (device)
Grenzspaltweite (MESG)
MESG > 0,9 mm A
0,5 ≤ MESG ≤ 0,9 mm B
MESG < 0,5 mm C

Equipment Protection Level (EPL)

Schutzarten durch Gehäuse (IP-Code) DIN EN 60529 / *Protection Classes*

Die Schutzart durch ein Gehäuse wird durch den IP-Code in folgender Weise angezeigt:

Erläuterung des IP-Code / *Illustration of the IP-Code*

IP 2 3 C H

Code Buchstabe (*International Protection)*
Erste Kennziffer (*First ref.No*) - 0-6 oder/*or X*
Zweite Kennziffer (*Second ref.No*) - 0-8 oder/*or X*
zusätzlicher Buchstabe (fakultativ/*facultative)* - A,B,C,D
ergänzender Buchstabe (fakultativ/*facultative)* - H,M,S,W

Wo eine Kennziffer nicht angegeben werden muss, ist Sie durch den Buchstaben „X„ zu ersetzen. Zusätzliche und/oder ergänzende Buchstaben dürfen ersatzlos weggelassen werden. Wenn mehr als ein ergänzender Buchstabe verwendet wird, ist die alphabetische Reihenfolge anzuwenden. Hat ein gehäuse unterschiedliche Schutzarten für für unterschiedlich vorgesehene Montageanordnungen, so müssen die betreffenden Schutzarten vom Hersteller in den Abteilungen, die den jeweiligen Montageanordnungen zugeordnet sind, angegeben werden.

Where a Ref.No does not have to be indicated, it has to be replaced by the letter „X„. Additional and /or supplementing letters may be omitted spareless. If more than a supplementing letter is used, the alphabetical sequence is to be observed. If a enclosure has different IP´s for differently planned assembly arrangements, then the IP´s concerned must be indicated by the manufacturer in the ranges, which are assigned to be respective assembly arrangements.

Bestandteile des IP-Codes und ihre Bedeutungen
Types of protection according to DIN EN 60529

Erste Kennziffer *First ref. No.*			Zweite Kennziffer *Second ref. No.*								
			IP.0	IP.1	IP.2	IP.3	IP.4	IP.5	IP.6	IP.7	IP.8
			Schutz gegen / Protection against								
	Schutz des Betriebsmittels	Schutz von Personen	kein Schutz	senkrechte Tropfen	Tropfen (15° Neigung)	Sprühwasser	Spritzwasser	Strahlwasser	starkes Strahlwasser	zeitweiliges Untertauchen	dauerndes Untertauchen
	Foreign body protection	*Contact protection*	*No protection*	*vertically dripping water*	*water spray even at inclines 15°*	*water spray even at inclines 60°*	*splashing water from all directions*	*jet water from all directions*	*temporary flooding (on deck)*	*water immersion*	*pressurized water*
	Schutz gegen / *Protection against*										
IP0.	kein Schutz *No Protection*	Kein Schutz *No contact*	IP00								
IP1.	große Fremdkörper, Durchmesser größer 50 mm *large solid foreign bodies*	Handrücken *extensive contact (with hands)*	IP10	IP11	IP12						
IP2.	mittelgroße Fremdkörper, Durchmesser größer 12.5 mm *medium-sized solid foreign bodies*	Finger *Finger contact*	IP20	IP21	IP22	IP23					
IP3.	kleine Fremdkörper, Durchmesser größer 2.5 mm *small solid foreign bodies*	Mit Werkzeugen und Drähten, Durchmesser größer 2.5 mm *Contact with tools, wires etc. having more than 2.5 mm thickness*	IP30	IP31	IP32	IP33	IP34				
IP4.	kornförmige Fremdkörper, Durchmesser größer 1 mm *smaller solid foreign bodies*	Mit Werkzeugen und Drähten, Durchmesser größer 1 mm *Contact with tools, wires etc. having more than 1 mm thickness*	IP40	IP41	IP42	IP43	IP44				
IP5.	Staubablagerungen *settled Dust*	Vollständiger Schutz *Contact with aids of all kinds*	IP50				IP54	IP55			
IP6.	Staubeintritt *ingress of dust*	Vollständiger Schutz *Contact with aids of all kinds*	IP60					IP65	IP66	IP67	IP68

IP69 (DAE / *PBE*)

Ziel des IP69-Tests ist es, Hochdruckreinigungsbedingungen auf Werksebene zu simulieren. Die hohe Schutzart garantiert absolute Dichtigkeit auch in Applikationen, die häufigen Reinigungsprozessen unterworfen sind.
Prüfbedingungen:
- Prüfung mit Flachstrahldüse
- Prüfling mit Drehteller (5 Umdrehungen / Minute)
- Sprühwinkel unter 0°,30°,60° und 90°
- Abstand Düse zum Prüfling 100 - 150 mm
- Sprühmenge 14-16 Liter/min.
- Wasserdruck etwa 80 - 100 bar, bei +80°C (Dauer von 30s je Sprühwinkel)
- Wasser, das aus jeder Richtung unter stark erhöhtem Druck gegen das Gehäuse gerichtet ist, darf keine schädliche Wirkung haben

Intention of the IP69-test is it to simulate high pressure cleaning conditions on factory level. The high IP guarantees absolute tightness also in Applications, which are subjected to frequent purification processes.
Test Conditions:
- *Examination with flat jet nozzle*
- *Test object with rotation plate (5 rotations / minute)*
- *Spraying angle under 0°,30°,60° and 90°*
- *Distance to the test object 100 - 150 mm*
- *Spraying quantity 14-16 litre / min.*
- *Water pressure about 80 - 100 bar, with +80°C (duration of 30s for each spraying angle)*
- *Water from each direction under strongly increased pressure is directed against the enclosure, may no damage cause.*

Notizen / *Notes*

NOTIZEN / *NOTES*

!

Notizen / *Notes*

NOTIZEN / *NOTES*

!

Impressum / *Imprint*

Alle Informationen über unsere Produkte und deren Eigenschaften, Informationen über uns, Prüfungen und Tests in Wort und Bild haben wir nach bestem Wissen für Sie zusammengestellt. Diese Informationen können den Käufer nicht davon befreien, selbstständige Prüfungen und Versuche zur Eignung unserer Produkte im gewünschten Bereich durchzuführen.

Verantwortlich für das Verwenden, Montieren und Verwerten unserer Produkte ist alleinig der Käufer, der sich an gesetzliche und behördliche Vorschriften zu halten und etwaige Schutzrechte Dritter zu wahren hat.

Unsere Allgemeinen Geschäftsbedingungen können Sie gerne von uns anfordern oder online einsehen: http://www.rst.eu/de/download/agbs.html

Wir haben diesen Katalog mit größtmöglicher Sorgfalt gestaltet und sämtliche technischen Daten sowie Informationen vor dem Druck gründlich überprüft. Wir optimieren unsere Produkte kontinuierlich und passen sie aktuellen Gegebenheiten an. Deshalb behalten wir uns vor, Produkte, die Sie in diesem Katalog finden, zu modifizieren, aus dem Lieferprogramm zu nehmen oder durch Alternativen zu ersetzen. Beachten Sie bitte, dass aus diesem Grund technische Daten und Produkte aus diesem Katalog auch ohne vorherigen Hinweis abweichen können.

Sämtliche Inhalte dieses Katalogs unterliegen dem Urheberrechtsgesetz. Eine vollständige oder teilweise Nutzung oder Weiterverbreitung des gesamten oder Teilen des Katalogs (Texte, Zeichnungen, Bilder und Logos) ist ohne vorherige schriftliche Genehmigung nicht gestattet.

To the best of our knowledge, we have compiled for you all the available information about our products and their properties, who we are, the trials and tests we carry out in both words and images. This information does not exempt any purchaser from carrying out their own independent tests and trials to determine the suitability of our products for their specific intended use.

Responsibility for the application, assembly and use of our products lies solely with the purchaser, who must observe statutory and official regulations and any potential property rights of third parties.

Otherwise our general terms and conditions apply. We will be pleased to send them to you, or you can find them on line at: http://www.rst.eu/de/download/agbs.html

We have prepared this catalogue with the greatest care and have thoroughly checked all technical data and information before going to print. We constantly review our products and adapt them to the latest circumstances. Therefore we reserve the right to modify products contained in this catalogue, discontinue stocking them or replace them with alternatives. Please be aware that for this reason technical data and products can vary from those in this catalogue without prior notification.

The entire contents of this catalogue are subject to copyright laws. No full or partial use or distribution of the whole or any part or parts thereof (texts, diagrams, photographs and logos) is permitted without prior written approval.

RST Rabe-System-Technik und Vertriebs-GmbH

Otto-Lilienthal-Straße 19
49134 Wallenhorst
Deutschland / *Germany*

+49 5407 8766-0
+49 5407 8766-99
info@rst.eu

www.rst.eu

Ausgabe / Version 04/2016